CHRISTIE

GUÍA DEL USUARIO

VeinViewer® 3.0 Flex

020-101138-05 Rev 3 (07-2023)

CAPÍTULO UNO: INTRODUCCIÓN 1
USO PREVISTO 1
INDICACIONES DE USO 1
CONTRAINDICACIONES 1

CAPÍTULO DOS: ADVERTENCIAS Y AVISOS DE SEGURIDAD 3
DEFINICIONES DE LOS SÍMBOLOS 3
SEGURIDAD GENERAL Y ADVERTENCIAS 5

CAPÍTULO TRES: DESCRIPCIÓN DE VEINVIEWER 3.0 FLEX 9
LISTA DE COMPONENTES 9
UNIDAD VEINVIEWER 3.0 FLEX 10
PANEL DE CONTROL 11
ACCESORIOS OPCIONALES 12

CAPÍTULO CUATRO: CONFIGURACIÓN DE VEINVIEWER 3.0 FLEX 13
CARGA DE LA BATERÍA 13
INSTALACIÓN DE LA BATERÍA 15

EXTRACCIÓN DE LA BATERÍA 16
FIJACIÓN DE LA CORREA DE MUÑECA 17
FIJACIÓN DE VEINVIEWER 3.0 FLEX A SOPORTE S-MOUNT 24

CAPÍTULO CINCO: PROCEDIMIENTO DE INICIO 27

ENCENDIDO DE VEINVIEWER 3.0 FLEX 27
APAGADO DE VEINVIEWER 3.0 FLEX 28

CAPÍTULO SEIS: INSTRUCCIONES DE USO 29

ENFOQUE 29
PROCEDIMIENTO DE ENFOQUE 29
MODOS DE IMAGEN 31
FUNCIONES DE IMAGEN 32
PROCEDIMIENTO DE CAPTURA DE IMÁGENES 33
PANTALLA DE IMÁGENES PROYECTADAS 34
INDICADOR DE ESTADO 34
GRÁFICO DE REFERENCIA DE TAMAÑOS DE CATÉTER 35
VERSIÓN DE SOFTWARE 36

CAPÍTULO SIETE: ACTUALIZACIÓN DE LICENCIA, SOFTWARE Y FIRMWARE **37**

SOFTWARE VEINVIEWER CONNECT 37
CONEXIÓN DE VEINVIEWER 3.0 FLEX A PC 38
GESTIÓN DE IMÁGENES CON VEINVIEWER CONNECT 38

CAPÍTULO OCHO: MANTENIMIENTO **39**

LIMPIEZA 39
ELIMINACIÓN RESIDUAL DE VEINVIEWER 3.0 FLEX 40

CAPÍTULO NUEVE: REPARACIÓN Y OPCIONES DE SERVICIO **41**

COMPONENTES REPARABLES POR PARTE DEL USUARIO 42

CAPÍTULO DIEZ: SOLUCIÓN DE PROBLEMAS **43**

CAÍDA DEL APARATO 43

CAPÍTULO ONCE: ESPECIFICACIONES TÉCNICAS **55**

ESPECIFICACIONES TÉCNICAS DE VEINVIEWER 3.0 FLEX 55

CLASIFICACIÓN DEL EQUIPO 56

CAPÍTULO DOCE: GARANTÍA LIMITADA **57**

CAPÍTULO TRECE: NOTAS **58**

Lea detenidamente toda la información contenida en esta Guía del usuario y repásela con cierta periodicidad para asegurarse de utilizar VeinViewer® Flex de forma correcta y segura.

Esta Guía del usuario es una referencia para el uso de VeinViewer 3.0 Flex. NO brinda capacitación sobre identificación de las venas o prácticas clínicas.

La Guía del usuario cubre la configuración y el uso de VeinViewer 3.0 Flex, e incluye una tabla de contenido para ayudar a encontrar la información que se necesite. Si requiere información adicional, póngase en contacto con Christie Medical Holdings en www.christiemed.com, envíe un correo electrónico a info@christiemed.com o llame al número gratuito de asistencia técnica de Christie 1-877-SEE-VEIN (1-877-733-8346). Para llamadas internacionales, marque +1-901-721-0330.

USO PREVISTO

VeinViewer 3.0 Flex es un instrumento visual electro-óptico, portátil y no invasivo diseñado para detectar la sangre superficial bajo la piel y proyectar una imagen del flujo sanguíneo sobre la superficie de la piel de pacientes neonatales, pediátricos y adultos.

INDICACIONES DE USO

VeinViewer 3.0 Flex está diseñado para representar flujos sanguíneos subcutáneos sobre la superficie de la piel. Los patrones sanguíneos proyectados pueden ser interpretados por el médico para determinar patrones sanguíneos intravasculares

o intersticiales, entre ellos:

- sangre en los vasos, por ejemplo, venas.
- la sangre que fluye por los vasos (por ejemplo, una carga venosa).
- sangre en el espacio intersticial (por ejemplo, un hematoma).

El patrón de la imagen proyectada también se puede utilizar para demostrar el desplazamiento de la sangre mediante fluidos intravenosos (IV) durante corrientes intravenosas.

VeinViewer 3.0 Flex está diseñado para el uso por parte de profesionales sanitarios, como médicos, personal de enfermería practicante (sin certificación como anestesistas practicantes, CRNA), técnicos en emergencias médicas, personal de enfermería, anestesistas, técnicos de acceso vascular, especialistas en venopunción y personal de enfermería de infusión intravenosa, entre otros, para proceder al acceso vascular.

CONTRAINDICACIONES

VeinViewer 3.0 Flex no se ha diseñado para la obtención de imágenes de venas de los ojos, para diferenciación de tejidos, como dispositivo de diagnóstico ni como forma de tratamiento.

VeinViewer 3.0 Flex no está destinado a usarse cerca de equipos que puedan emitir intensos campos magnéticos (por ejemplo, equipos de resonancia magnética).

VeinViewer 3.0 Flex no está diseñado para diagnosticar o verificar la presencia de afecciones médicas. No se debe usar en exteriores ni expuesto a luz solar directa.

Página intencionadamente en blanco.

Observe las precauciones de seguridad descritas en esta sección para garantizar seguridad personal óptima y proteger VeinViewer 3.0 Flex.

DEFINICIONES DE LOS SÍMBOLOS

Los símbolos utilizados en esta Guía se aplican a peligros o prácticas no seguras que podrían provocar lesiones personales y daños materiales. Consulte las definiciones de los símbolos a continuación.

ADVERTENCIA: Indica una situación potencialmente peligrosa que, en caso de no evitarse, podría resultar en lesiones graves o incluso fatales.

PRECAUCIÓN: Indica una situación potencialmente peligrosa que, en caso de no evitarse, podría resultar en lesiones o daños de carácter leve o moderado.

Proporciona información y recomendaciones importantes para el uso eficaz y seguro.

Consulte la documentación adjunta. Nota: Este símbolo aparece en color azul en el producto.

Batería

Límites de temperatura de almacenamiento

Límites de humedad de almacenamiento

Límites de presión de almacenamiento

Fabricante

Encendido/En espera

Fecha de fabricación (AAAA-MM)

Directiva RAEE - Este producto no debe desecharse junto con los residuos domésticos. La eliminación de este producto DEBE realizarse en consonancia con las directivas locales establecidas en la UE con referencia a la eliminación de dispositivos electrónicos.

Mantener seco

Consultar instrucciones de uso

EC REP Representante europeo

CH REP Representante suizo

Frágil - Manipular con cuidado

Este extremo orientado hacia arriba

CE 0123 Dispositivo de Clase IIa que cumple con la Directiva 93/42/CEE

Marca de la Asociación Canadiense de Estándares (CSA, Canadian Standards Association).

Peso

RoHS - Directiva sobre restricciones a la utilización de determinadas sustancias peligrosas

SN Número de serie

Certificación InMetro

Marca de cumplimiento normativo, Australia

La ley federal (Estados Unidos) limita este dispositivo a venta o solicitud exclusiva por parte de un médico.

SEGURIDAD GENERAL Y ADVERTENCIAS

Esta sección de seguridad incluye información importante para utilizar este producto de forma segura.

ADVERTENCIA: NO utilice este producto ni los componentes opcionales disponibles sin antes leer y comprender por completo las instrucciones incluidas en este manual y los materiales instructivos adicionales, por ejemplo, hojas de instrucciones y manuales de servicio proporcionados con el producto y los componentes opcionales.

Si no comprende las advertencias, las precauciones o las instrucciones incluidas en este manual, consulte al departamento de asistencia técnica de Christie antes de utilizar el equipo. La omisión de esta indicación conlleva riesgos de daños o lesiones.

ADVERTENCIA: NO realice modificaciones en el equipo más allá de las indicadas en este manual o en las hojas de instrucciones proporcionadas con el producto o los componentes opcionales. La omisión de esta indicación conlleva riesgos de daños o lesiones.

ADVERTENCIA: Los componentes de VeinViewer 3.0 Flex se han diseñado y fabricado específicamente para el uso con VeinViewer 3.0 Flex. Los componentes, repuestos y accesorios diseñados por otros fabricantes no han sido probados por Christie, por lo que no se recomienda su uso con VeinViewer 3.0 Flex. La omisión de esta indicación podría resultar en un incremento de las emisiones electromagnéticas o una reducción de la inmunidad electromagnética, y afectar a la seguridad y la eficacia de VeinViewer 3.0 Flex. Use EXCLUSIVAMENTE los artículos indicados en la lista de componentes de VeinViewer 3.0 Flex.

ADVERTENCIA: NO conecte ningún otro dispositivo médico directamente a VeinViewer 3.0 Flex. Esto podría causar fallos inesperados en el dispositivo y VeinViewer 3.0 Flex no debe utilizarse próximo a o apilado con otros equipos no especificados en este manual. Si no puede evitarse el uso del producto en proximidad a otros equipos, será necesario verificar el funcionamiento correcto de VeinViewer 3.0 Flex en esta configuración antes de iniciar cualquier tipo de procedimiento médico. Los sistemas de comunicaciones RF móviles y portátiles pueden afectar a VeinViewer 3.0 Flex. Consulte las especificaciones técnicas incluidas en este manual. La omisión de esta indicación conlleva riesgos de daños o lesiones.

ADVERTENCIA: NO deje nunca VeinViewer 3.0 Flex desatendido; hacerlo conlleva riesgos de accidente por estrangulamiento o enredo con el adaptador de alimentación de CA, los cables USB o la correa de la muñeca.

ADVERTENCIA: Guarde este equipo fuera del alcance de los niños. La omisión de esta indicación conlleva riesgos de asfixia causada al tragar componentes pequeños que pudieran soltarse de VeinViewer 3.0 Flex o sus accesorios.

ADVERTENCIA: Existen precauciones especiales aplicables a VeinViewer 3.0 Flex con respecto a compatibilidad electromagnética (ECM, Electromagnetic Compatibility). VeinViewer 3.0 Flex debe configurarse y ponerse en servicio de acuerdo con la información sobre EMC que se facilita en las especificaciones técnicas de este manual. La omisión de esta indicación conlleva riesgos de daños o lesiones.

ADVERTENCIA: Conecte SOLO equipos con certificación IEC60950 o IEC60601 a VeinViewer 3.0 Flex.

PRECAUCIÓN: En caso de caída del aparato, NO utilice VeinViewer 3.0 Flex. La caída del aparato puede afectar a la eficacia de VeinViewer 3.0 Flex. Consulte el CAPÍTULO DIEZ: SOLUCIÓN DE PROBLEMAS.

PRECAUCIÓN: NO mire nunca directamente a la fuente de luz extremadamente brillante de la imagen con VeinViewer 3.0 Flex encendido.

Para evitar riesgos inherentes a la alta luminosidad, facilite al paciente protección ocular aprobada por el centro médico durante el uso del dispositivo con pacientes neonatos o para la captura de imágenes en la vasculatura alrededor de los ojos o en el cuero cabelludo. Consulte las directrices de su institución en lo que respecta a procedimientos de protección ocular.

PRECAUCIÓN: Evite tocar, golpear o dañar la lente de vidrio de VeinViewer 3.0 Flex. Siga los métodos de limpieza recomendados en el CAPÍTULO OCHO: MANTENIMIENTO.

PRECAUCIÓN: Ocasionalmente, dispositivos de infrarrojo cercano pueden detectar y proyectar arterias superficiales. VeinViewer 3.0 Flex no distingue entre vasos arteriales y venosos. Junto con la práctica estándar de acceso vascular y, a fin de garantizar identificación óptima de la vena previamente al acceso vascular, debería realizarse una palpación además de la detección de válvulas de los patrones sanguíneos y la visualización de la carga venosa mediante VeinViewer 3.0 Flex. De lo contrario, pueden darse errores de identificación de arterias como objetivos venosos.

PRECAUCIÓN: Christie se esfuerza por proporcionar una amplia gama de productos VeinViewer 3.0 Flex para satisfacer las necesidades de usuarios y pacientes. No obstante, la interpretación y la aplicación final de VeinViewer 3.0 Flex constituyen responsabilidad absoluta de los profesionales sanitarios que utilizan el dispositivo. Christie recomienda que los profesionales de la salud se sirvan de prácticas sanitarias estándar previamente y durante cualquier tipo de procedimiento médico.

VeinViewer 3.0 Flex se ha diseñado para ofrecer un uso muy sencillo. VeinViewer 3.0 Flex utiliza una luz visible y casi infrarroja en el procesamiento de imágenes vasculares para iluminar y proyectar la estructura venosa subcutánea directamente en la piel del paciente. La función de navegación activa de imágenes vasculares (AVIN™, Active Vascular Imaging Navigation) permite al usuario evaluar múltiples puntos de acceso con una imagen digital en tiempo real.

El sistema opcional de soporte estable (Stability Mount o S-Mount) permite la colocación de VeinViewer 3.0 Flex sobre cualquier parte de la anatomía, dejando las manos del profesional sanitario libres para realizar el procedimiento, nuestra técnica registrada EOP™, Eyes On Patient, que permite mantener "la vista en el paciente".

La vida útil prevista de VeinViewer 3.0 Flex es de 5 años.

LISTA DE COMPONENTES

PRECAUCIÓN: Compruebe que ha recibido los siguientes artículos con VeinViewer 3.0 Flex. Si falta alguno, póngase en contacto con su representante de VeinViewer 3.0 Flex o con el departamento de asistencia técnica de Christie. Use EXCLUSIVAMENTE los artículos incluidos en la lista de componentes. La omisión de esta indicación conlleva riesgos de lesiones.

Número de referencia (ref.)	Descripción
134-002102-xx	Unidad VeinViewer 3.0 Flex
003-003987-xx	Adaptador de alimentación de CA - Fabricante: XP Power, ref. fabricante: VEP24US09
003-003988-xx	Batería (cant.: 2) - Fabricante: Inspired Energy, ref. fabricante: NB2037CD
003-003986-xx	Cargador de batería - Fabricante: Energy Access Inc, ref. fabricante: CCC-3162
003-004015-xx	Cable USB
003-003990-xx	Correa de muñeca
003-003989-xx	Bolsa de almacenamiento
003-003993-xx	Brazo de soporte S-Mount (cant.: 2) [Conjunto de soporte de desmontaje rápido y tornillo (cant.: 2)]
003-003992-xx	Base de abrazadera en C / Abrazadera Super
020-300020-xx	Guía del usuario de VeinViewer 3.0 Flex
000-102937-xx	DVD con vídeo de formación en servicio
000-102936-xx	CD del software VeinViewer Flex Connect

A continuación se ilustran y describen los distintos controles, indicadores y funciones.

UNIDAD VEINVIEWER 3.0 FLEX

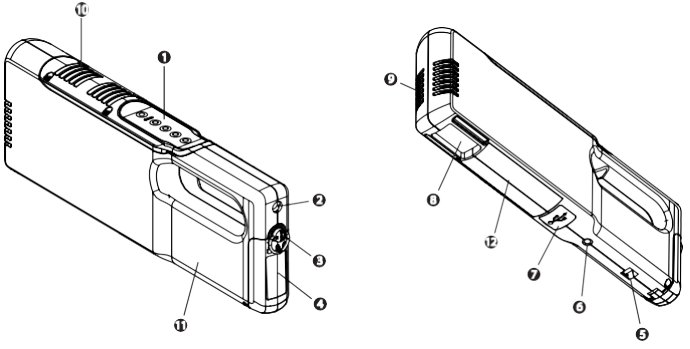

1. Panel de control
2. Entrada de alimentación
3. Tapa de la batería Cierre de la tapa de la batería
4. Dispositivo de sujeción para correa de muñeca
5. Dispositivo de sujeción para brazo de soporte
6. Puerto de comunicación USB
7. Ventana de proyección
8. Admisión de ventilador
9. Escape de ventilador
10. Etiqueta de número de serie
11. Etiqueta de
12. diferencias nacionales

PANEL DE CONTROL

1. Botón de encendido
2. Indicador de estado
3. Botón *f1*: Cambio de tamaño
4. Botón *f2*: Gráfico de referencia de tamaños de catéter y MaxBright
5. Botón de captura de imagen
6. Botón de modo de imagen
   - Universal*
   - Detallado*
   - Inverse (Invertido)*

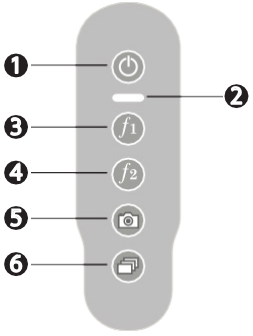

*El uso requiere la actualización de la licencia. Consulte el CAPÍTULO SIETE: ACTUALIZACIÓN DE LICENCIA, SOFTWARE Y FIRMWARE.

ACCESORIOS OPCIONALES

Estuche de viaje flexible (ref. 003-003983-xx). Use este estuche opcional para simplificar el transporte y el almacenamiento de VEINVIEWER 3.0 FLEX y sus accesorios.

Adaptador para carga en vehículo (ref. 003-003984-xx): Fabricante - Vanson Electronics, ref.: VAS-5591-A0. Utilice este adaptador para cargar la batería en el vehículo. Importante: el adaptador para carga en vehículo proporciona alimentación exclusivamente al cargador de la batería y no sirve para utilizar VeinViewer 3.0 Flex.

1. Desenvuelva el adaptador y conéctelo a la toma de 12 V de la parte posterior del cargador.
2. Conecte el adaptador a la toma de alimentación del vehículo.
3. Siga las instrucciones del apartado CARGA DE LA BATERÍA en el CAPÍTULO CUATRO: CONFIGURACIÓN DE VEINVIEWER 3.0 FLEX.

PRECAUCIÓN: Inspeccione todos los componentes antes de su utilización para verificar la ausencia de daños que pudieran haberse producido durante el transporte. En caso de daños, NO utilice VeinViewer 3.0 Flex. Póngase en contacto con el departamento de asistencia técnica de Christie y solicite instrucciones. De lo contrario, puede comprometer la seguridad y la eficacia de VeinViewer 3.0 Flex.

ADVERTENCIA: Mantenga VeinViewer 3.0 Flex siempre seco. No almacene ni utilice VeinViewer 3.0 Flex ni sus componentes fuera del rango recomendado de temperatura y humedad de uso y almacenamiento ni en zonas polvorientas. La omisión de esta indicación conlleva riesgos de descarga eléctrica y efectos negativos en el rendimiento de VeinViewer 3.0 Flex.

En casos de traslado del dispositivo que impliquen cambios extremos de temperatura o humedad, puede crearse condensación en el interior de la ventana de proyección.
En estas circunstancias, espere a que el aparato se estabilice según las condiciones atmosféricas y desaparezca la condensación.

ADVERTENCIA: El uso o el almacenamiento de VeinViewer 3.0 Flex en condiciones de temperatura y humedad fuera del rango recomendado conllevan riesgos de descarga eléctrica y daños en el producto. Consulte las especificaciones de uso y almacenamiento en el CAPÍTULO ONCE: ESPECIFICACIONES TÉCNICAS.

CARGA DE LA BATERÍA

VeinViewer 3.0 Flex se suministra con la batería cargada solo parcialmente. Para garantizar rendimiento óptimo, será necesario cargar siempre la batería al máximo previamente al uso del dispositivo.

La batería está diseñada para proporcionar aproximadamente 300 ciclos completos de carga/descarga. Transcurrido este periodo, la batería debería sustituirse con el fin de mantener el rendimiento óptimo de VeinViewer 3.0 Flex.

El almacenamiento óptimo de la batería se consigue a temperatura ambiente. La exposición a altas temperaturas impedirá el uso o la carga de la batería. Se recomienda recargar la batería en caso de almacenamiento prolongado (más de 6 meses).

ADVERTENCIA: La batería es de ion-litio y puede explotar si no se sustituye, utiliza, manipula o elimina de manera apropiada. Elimine la batería conforme a las ordenanzas o normativas locales. Utilice como repuesto exclusivo baterías suministradas por Christie.

Utilice únicamente el cargador de batería suministrado por Christie. Otros cargadores de batería presentan distintas tensiones y polaridades de terminales. Su uso puede producir calor y humo, y conlleva riesgos de incendio y rotura.

Indicaciones LED del cargador de la batería

1. LED
2. Apagado: batería no detectada
3. Verde intermitente: carga rápida
4. Verde permanente: carga completa
5. Amarillo permanente: interrupción de carga
6. Rojo intermitente: error

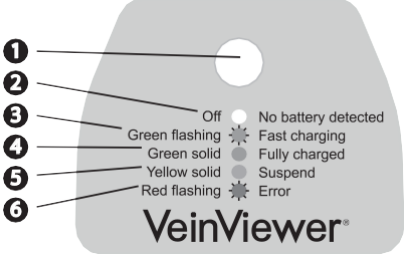

Cargador de la batería

❶ Entrada de 9 V - Toma de pared

❷ Entrada de 12 V - Toma en vehículo

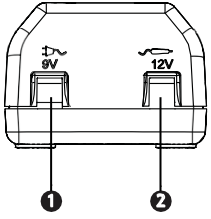

1. Desenvuelva el adaptador de alimentación de CA y conecte la clavija de salida del cargador a la toma de 9 V de la parte posterior del cargador.
2. Conecte el enchufe a la toma de la pared.
3. Alinee las ranuras del extremo de la batería con las ranuras de la base del cargador, y coloque la batería en el cargador de forma que quede bloqueada en su sitio. El LED del cargador se iluminará de forma intermitente para indicar la carga en curso de la batería.
4. El indicador de estado del cargador se iluminará en verde de forma permanente una vez completada la carga.

Con carga completa, la batería ofrece aproximadamente 2 horas de funcionamiento continuo. La recarga requiere aproximadamente 4 horas.

Al apagar VeinViewer 3.0 Flex con la batería instalada, el dispositivo pasará a modo de espera con bajo consumo de energía. En este modo, la batería se agotará en aproximadamente 72 horas. Para conservar la carga de la batería durante periodos prolongados, extraiga la batería del dispositivo.

INSTALACIÓN DE LA BATERÍA

1. Gire el cierre de la tapa de la batería en sentido antihorario para acceder al compartimento de la batería.
2. Alinee las ranuras del extremo de la batería con las ranuras del compartimento de la batería.
3. Introduzca completamente la batería en su compartimento. Un clic audible indicará que la batería ha quedado correctamente instalada.
4. Cierre la tapa de la batería.
5. Gire el cierre de la tapa de la batería en sentido horario hasta alcanzar el tope.

El indicador de estado se ilumina de forma intermitente tres veces cuando se instala la batería y el adaptador de alimentación de CA no está conectado.

La batería de VeinViewer 3.0 Flex NO se carga cuando está instalada en el compartimento de la batería y VeinViewer 3.0 Flex está conectado a la red eléctrica mediante el adaptador de alimentación de CA. Consulte la sección "Carga de la batería" en este capítulo.

Tapa de la batería

1. Abrir (en sentido antihorario)
2. Cerrar (en sentido horario)

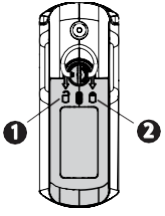

PRECAUCIÓN: No sujete nunca VeinViewer 3.0 Flex por el cierre de la tapa de la batería y evite tocar el cierre durante el uso del dispositivo, ya que la tapa de la batería podría abrirse accidentalmente.

EXTRACCIÓN DE LA BATERÍA

Tire de la lengüeta de la batería directamente hacia fuera del compartimento.

Para evitar posibles daños en la lengüeta, no debe tirarse de ella hacia abajo ni doblarse sobre el borde del compartimento de la batería.

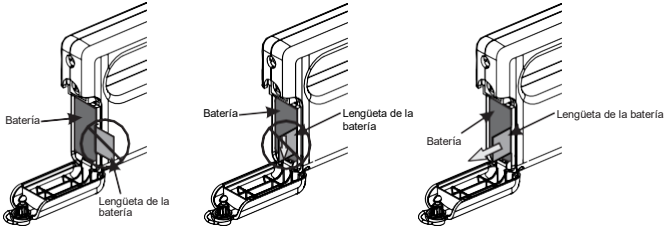

FIJACIÓN DE LA CORREA DE MUÑECA

PRECAUCIÓN: Tenga cuidado al sujetar VeinViewer 3.0 Flex por la correa de la muñeca. Cuando sujete VeinViewer 3.0 Flex por la correa de la muñeca, impida el balanceo del dispositivo. A fin de eliminar riesgos de impactos y efectos negativos en la eficacia de VeinViewer 3.0 Flex, evite obstáculos en proximidad de la correa y el dispositivo.

1. Introduzca el cordón cerrado por el ojal metálico para la correa y, a continuación, pase la correa por el cordón.

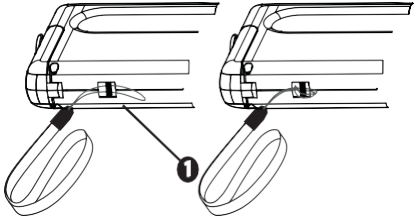

PRECAUCIÓN: NO fije la correa de la muñeca al cierre de la tapa de la batería. Esto conlleva riesgos de caída, impacto y efectos negativos en la eficacia de VeinViewer 3.0 Flex.

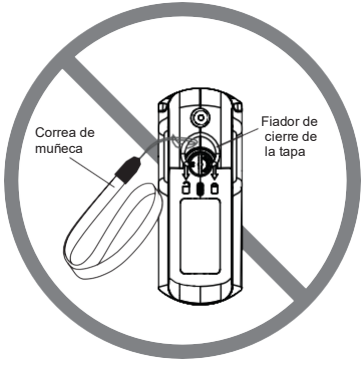

VeinViewer 3.0 Flex está listo para el uso tras instalar la batería completamente cargada. No obstante, Christie recomienda conectar VeinViewer 3.0 Flex a un PC antes de utilizar el dispositivo con el fin de garantizar la configuración correcta de la fecha y la hora. Consulte el CAPÍTULO SIETE: ACTUALIZACIÓN DE LICENCIA, SOFTWARE Y FIRMWARE

INSTALACIÓN DEL SOPORTE S-MOUNT

ADVERTENCIA: Tras realizar la instalación, CUALQUIER tarea de ajuste, reparación o servicio y ANTES DEL USO, verifique que la abrazadera, el soporte S-Mount y VeinViewer 3.0 Flex han quedado correctamente asegurados. La omisión de esta indicación podría resultar en lesiones graves o incluso fatales.

ADVERTENCIA: DEBE EVITARSE la colocación o la aplicación de cualquier peso en el soporte S-Mount, la barra IV o el sistema de base durante la sujeción de VeinViewer 3.0 Flex. De lo contrario, podrían darse situaciones de carga indebida del dispositivo, con riesgos inherentes de lesiones personales.

Para garantizar la longevidad del soporte S-Mount, el brazo NO debe doblarse nunca con un radio inferior a 10 cm durante el uso de VeinViewer 3.0 Flex.

ABRAZADERA EN C: La abrazadera en C se proporciona para fijar VeinViewer 3.0 Flex a superficies PLANAS, por ejemplo, una mesa o un mostrador.

PRECAUCIÓN: Cualquier superficie plana que se utilice para el montaje de la abrazadera en C debe presentar un espesor entre 1,3 cm y 6,3 cm.
NO monte la abrazadera en C en superficies que no cumplan las especificaciones indicadas en el manual, ya que podrían darse riesgos de seguridad y efectos negativos en la eficacia de VeinViewer 3.0 Flex.

❶ Apriete la perilla hasta que la abrazadera en C quede firmemente sujeta a la superficie de montaje horizontal (por ejemplo, una mesa).

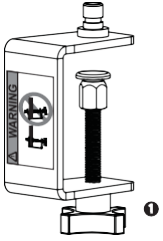

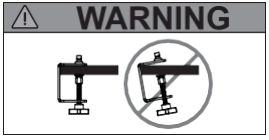

❷ Tire del conector de desmontaje rápido del soporte S-Mount en la dirección indicada.

❸ Coloque el conector de desmontaje rápido en el perno de conexión de la abrazadera.

❹ Suelte el conector.

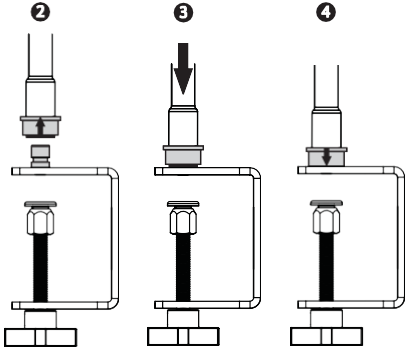

La eficacia y la longevidad del brazo requieren la inspección y el mantenimiento periódicos tanto del brazo como del conector de desmontaje rápido.
Consulte al departamento de asistencia técnica de Christie sobre los procedimientos de mantenimiento preventivo.

ABRAZADERA SUPER: La abrazadera Super se proporciona para permitir el montaje en superficies planas, curvas o en ángulo (por ejemplo, rieles de cama o barras IV).

ADVERTENCIA: El personal sanitario es responsable de garantizar que VeinViewer 3.0 Flex y el sistema móvil (por ejemplo, la barra IV) se encuentren en posición estable y no existan riesgos de volcado durante la instalación, el uso, el transporte o el almacenamiento. Con este fin, será necesario verificar que VeinViewer 3.0 Flex y el soporte S-Mount estén correctamente instalados en el soporte o la barra IV según las especificaciones descritas en esta página.

Especificaciones de soporte IV	Especificaciones de barra IV
Proyección máx. del brazo: 71,1 cm	Proyección máx. del brazo: 71,1 cm
Altura máx. suelo-abrazadera: 144,7 cm	Altura máx. suelo-abrazadera: 157,5 cm
Peso base mín.: 7,5 kg	Peso base mín.: 1,8 kg
Tamaño base mín.: 48,3 cm	Tamaño base mín.: 59,0 cm
Diámetro de barra: 1,9 cm - 2,5 cm	Diámetro de barra: 1,9 cm - 2,5 cm
Diámetro mín. de rueda: 7,0 cm	Diámetro mín. de rueda: 5,0 cm
Número mín. de ruedas: 5	Número mín. de ruedas: 5

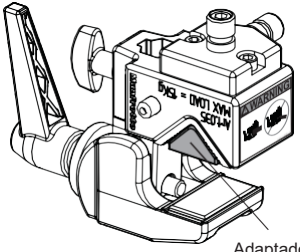

Configuración de abrazadera para montaje en superficie plana

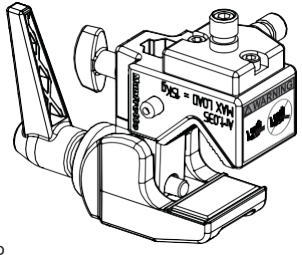

Configuración de abrazadera para montaje en barra (soporte o barra IV, riel de cama, etc.)

ADVERTENCIA: NO deje nunca VeinViewer 3.0 Flex ni el soporte S-Mount montados en rieles de cama PERMANENTEMENTE. Esta situación conlleva riesgos de oclusión.

PRECAUCIÓN: Cualquier superficie plana que se utilice para el montaje de la abrazadera Super debe presentar un espesor máximo de 3,2 cm. NO monte la abrazadera Super en superficies que no cumplan las especificaciones indicadas en el manual.

Asegúrese de que el adaptador tipo bloque en V para superficies planas esté bien sujeto a la abrazadera Super antes de fijar la abrazadera a una superficie plana. De lo contrario, podrían darse situaciones de carga indebida del dispositivo.

MONTAJE DE ABRAZADERA SUPER - SUPERFICIE PLANA:

1. Gire la palanca en sentido horario hasta que la abrazadera Super quede sujeta a la superficie de montaje plana. La superficie puede ser horizontal o vertical.

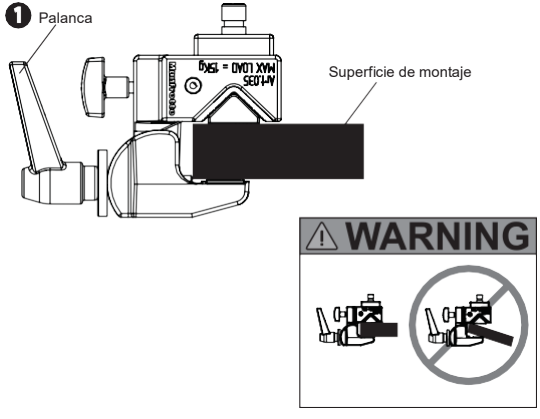

2. Tire hacia atrás del conector de desmontaje rápido del soporte S-Mount.
3. Coloque el conector de desmontaje rápido en el perno de conexión de la abrazadera Super.
4. Suelte el conector.

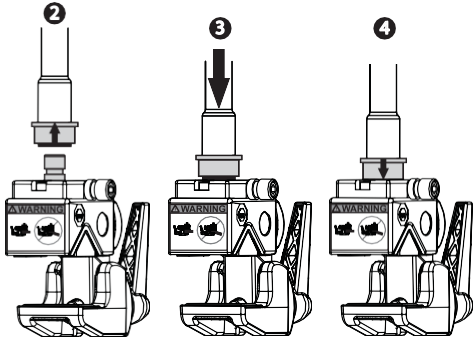

Abrazadera Super montada en superficie horizontal

ADVERTENCIA: A fin de evitar riesgos de lesiones graves, use el perno de conexión apropiado según la orientación de la superficie de montaje horizontal o vertical.

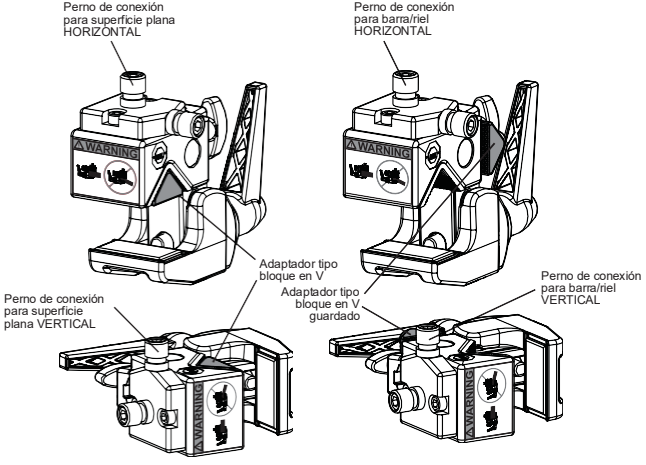

MONTAJE DE ABRAZADERA SUPER - SUPERFICIE CURVA:

PRECAUCIÓN: La abrazadera Super se puede montar de forma segura en una barra FIJA con un diámetro mínimo de 1,3 cm y un diámetro máximo de 5,5 cm. NO monte la abrazadera Super en superficies que no cumplan las especificaciones indicadas en el manual.

Consulte los parámetros de montaje en soporte o barra IV en la página 18 del manual.

Asegúrese de que el adaptador tipo bloque en V para superficies planas se retira correctamente de la base de la abrazadera Super antes de montar la abrazadera en una barra o un riel de cama. De lo contrario, podrían darse situaciones de carga indebida del dispositivo.

❶ Retire el bloque en V de la abrazadera Super soltándolo de la abrazadera. Cuando no se requiere su uso, el bloque en V queda guardado de forma muy práctica bajo el tornillo de sujeción.

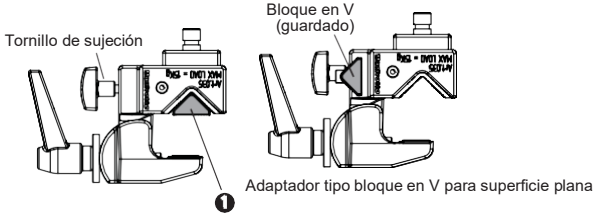

❷ Gire la palanca en sentido horario hasta que la abrazadera Super quede fija a la superficie de montaje curva. La superficie puede ser horizontal o vertical.

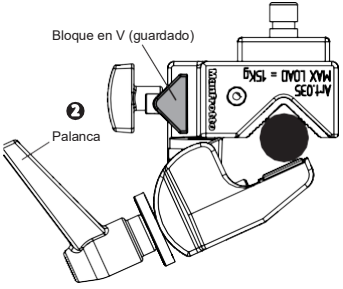

FIJACIÓN DE VEINVIEWER 3.0 FLEX A SOPORTE S-MOUNT

ADVERTENCIA: Verifique que el dispositivo de desmontaje rápido del soporte S-Mount se encuentra correctamente acoplado al perno de conexión de la abrazadera en C o Super; tire del brazo para realizar esta comprobación.

❶ Acople el soporte de montaje a VeinViewer 3.0 Flex: sírvase de un destornillador de cabeza plana o una moneda para apretar bien el tornillo prisionero.

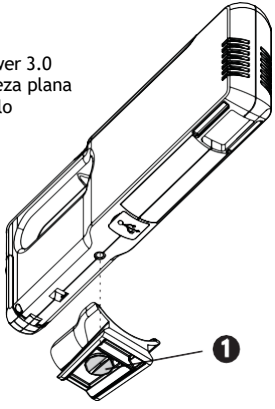

❷ Instale VeinViewer 3.0 Flex en el soporte de montaje del sistema S-Mount; deslícelo hasta que un clic audible indique que ha quedado bloqueado en su sitio.

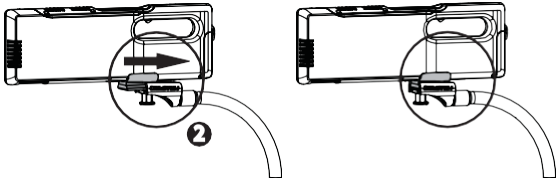

ADVERTENCIA: Verifique que el pasador de liberación está debidamente accionado. Para realizar esta comprobación, tire de VeinViewer 3.0 Flex antes de iniciar cualquier tipo de procedimiento médico. Consulte la ilustración siguiente.

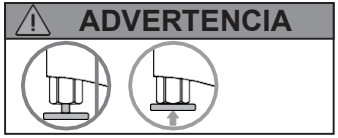

PRECAUCIÓN: Christie se esfuerza por proporcionar una amplia gama de productos VeinViewer 3.0 Flex para satisfacer las necesidades de usuarios y pacientes. No obstante, la interpretación y la aplicación final de VeinViewer 3.0 Flex constituyen responsabilidad absoluta de los profesionales sanitarios que utilizan el dispositivo. Christie recomienda que los profesionales de la salud se sirvan de prácticas sanitarias estándar previamente y durante cualquier tipo de procedimiento médico.

Página intencionadamente en blanco.

ENCENDIDO DE VEINVIEWER 3.0 FLEX puede utilizarse con alimentación proveniente del adaptador de CA o de la batería.

ADVERTENCIA: VeinViewer 3.0 Flex se suministra con un adaptador de alimentación de CA extraíble diseñado específicamente para VeinViewer 3.0 Flex cumple la normativa IEC 60601-1, que incluye las diferencias nacionales para: Alemania, Australia, Austria, Bélgica, Brasil, Canadá, Corea, Dinamarca, Eslovaquia, Eslovenia, Estados Unidos, Finlandia, Francia, Grecia, Hungría, India, Irlanda, Israel, Italia, Japón, Kenia, Noruega, Países Bajos, Polonia, Portugal, Reino Unido, República Checa, Rusia, Serbia, Suecia, Suiza, Turquía y Ucrania.

Antes de conectar VeinViewer 3.0 Flex a una fuente de alimentación, asegúrese de que la tensión nominal del suministro eléctrico es compatible con la fuente de alimentación disponible.

El adaptador de alimentación de CA actúa como dispositivo de desconexión de la RED ELÉCTRICA.

Inspeccione periódicamente el adaptador de alimentación de CA para evitar riesgos de descarga eléctrica o incendio. Si el cable de alimentación o el enchufe presentan indicios de daños, NO utilice VeinViewer 3.0 Flex y solicite de inmediato instrucciones al departamento de asistencia técnica de Christie.

El adaptador de alimentación de CA integra conectores de entrada intercambiables. Para cambiar el conector de entrada, introduzca el conector deseado en el adaptador con las patillas orientadas hacia arriba y en la dirección indicada.

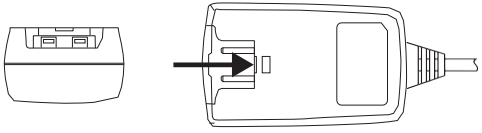

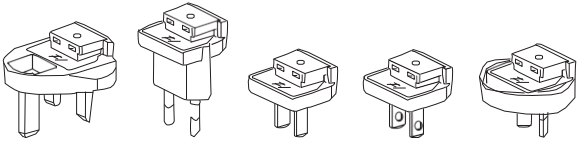

PRECAUCIÓN: Verifique que el conector de entrada esté debidamente conectado al adaptador de alimentación de CA. Un clic audible confirmará la conexión. De lo contrario, podría comprometer la seguridad y la eficacia de VeinViewer 3.0 Flex.

El adaptador de alimentación de CA permite utilizar VeinViewer 3.0 Flex de forma continuada sin usar la batería.

La batería de VeinViewer 3.0 Flex NO se carga cuando el dispositivo está conectado a la red eléctrica mediante el adaptador de alimentación de CA. Consulte la sección "Carga de la batería" en el CAPÍTULO CUATRO: CONFIGURACIÓN DE VEINVIEWER 3.0 FLEX.

Se recomienda el uso del adaptador de alimentación de CA durante la conexión de VeinViewer 3.0 Flex a un PC.

Para uso del dispositivo con alimentación de la batería, omita los pasos 1 y 2.

1. Conecte el adaptador de alimentación de CA a la toma de entrada de VeinViewer 3.0 Flex.
2. Conecte el otro extremo a una toma de corriente eléctrica.
3. Pulse y suelte el botón de encendido situado en el panel de control. El indicador de estado del panel de control se iluminará en verde de forma permanente cuando VeinViewer 3.0 Flex esté encendido.

APAGADO DE VEINVIEWER 3.0 FLEX

1. Pulse y suelte el botón de encendido de nuevo para apagar VeinViewer 3.0 Flex. El indicador de estado se apagará.
2. Desconecte el adaptador de alimentación de CA de la toma de corriente.
3. Desconecte el adaptador de alimentación de CA de la toma de entrada de VeinViewer 3.0 Flex.

ENFOQUE

El enfoque se logra cuando el texto alrededor del borde de la imagen es claro y legible (vea la imagen de ejemplo). La distancia óptima de enfoque de VeinViewer 3.0 Flex es aproximadamente 30 cm.

PRECAUCIÓN: VeinViewer 3.0 Flex debe colocarse lo más próximo posible a un ángulo de 90 grados en perpendicular a la superficie de la anatomía del paciente. De lo contrario, la imagen proyectada podría mostrarse torcida o distorsionada. La línea de visión del médico debe seguir la luz de la imagen proyectada de forma tan precisa como sea posible.

PROCEDIMIENTO DE ENFOQUE

1. Coloque VeinViewer 3.0 Flex en perpendicular a la zona que se va a examinar, como se muestra en la página siguiente.
2. Coloque VeinViewer 3.0 Flex a unos centímetros del área de interés y, lentamente, desplace el aparato hasta alcanzar la distancia focal, aproximadamente a 30 cm de la ubicación objetivo.
3. El enfoque se logra cuando el texto alrededor del borde de la imagen es claro y legible.

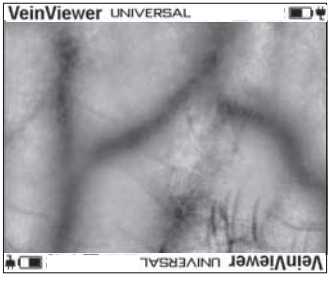

PRECAUCIÓN: Ajuste la distancia focal de VeinViewer 3.0 Flex moviendo el brazo del soporte S-Mount y VeinViewer 3.0 Flex al mismo tiempo.
El desplazamiento independiente de VeinViewer 3.0 Flex para el ajuste podría causar la desconexión accidental del soporte de montaje.

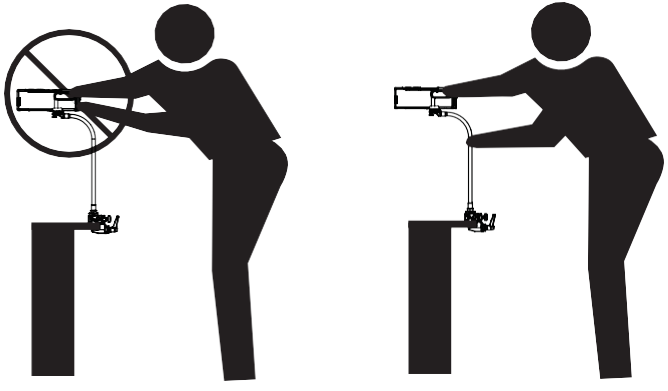

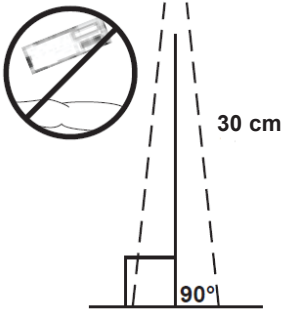

Antes de utilizar VeinViewer 3.0 Flex con el paciente, asegúrese de que el dispositivo está bien enfocado y familiarícese con las secciones "MODOS DE IMAGEN" y "FUNCIONES DE IMAGEN" de este capítulo.

PRECAUCIÓN: La imagen de VeinViewer 3.0 Flex puede mostrar una anchura del vaso sanguíneo ligeramente distinta a la real. Este efecto puede variar según el paciente, la parte del cuerpo examinada y el modo de imagen utilizado. Christie recomienda que los profesionales de la salud se sirvan de prácticas sanitarias estándar previamente y durante cualquier tipo de procedimiento médico.

MODOS DE IMAGEN

El modo de imagen se puede cambiar pulsando el botón de modo del panel de control.

- Universal: modos de imagen estándar. Apropiado para todos los pacientes.
- Detallado: se utiliza para obtener imágenes con un alto nivel de detalle. Útil para pacientes pediátricos, neonatos o sometidos a escleroterapias.
- Invertido: invierte el color de la imagen para proyectar las venas en verde sobre fondo oscuro.

El modo de imagen se mostrará en el texto del borde de la imagen proyectada. Consulte "PANTALLA DE IMÁGENES PROYECTADAS" en este capítulo.

❶ Para establecer el modo de imagen, pulse el botón de modo. VeinViewer 3.0 Flex pasará de un modo a otro en el orden siguiente:

1. Universal
2. Detallado
3. Universal invertido
4. Detallado invertido

FUNCIONES DE IMAGEN

❷ Cambio de tamaño: ajusta la imagen a uno de tres tamaños distintos. Pulse y suelte el botón f1 del panel de control para seleccionar el tamaño de imagen deseado.

❸ MaxBright: pulse y mantenga pulsado el botón f2 del panel de control durante aproximadamente 5 segundos para ajustar el brillo de la imagen a uno de los dos niveles disponibles. Útil para entornos con altos niveles de luz ambiental.

CathCompass™: pulse y suelte el botón f2 del panel de control para activar o desactivar el gráfico de referencia de tamaños de catéter.

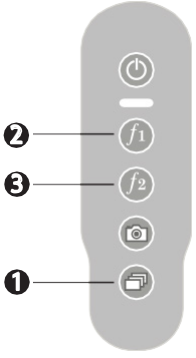

Las funciones de cambio de tamaño y MaxBright se pueden utilizar con todos los demás modos de imagen. El gráfico de referencia de tamaños de catéter solo está disponible en modo de imagen a tamaño completo (universal o detallado). El gráfico de referencia de tamaños de catéter se activa de forma predeterminada al encender el sistema y se apaga al pulsar el botón f2 del panel de control.

❹ Image Capture (Captura de imagen)*: captura una imagen estática (con indicación de la hora) de la imagen de la vena proyectada, y la guarda como archivo BMP en VeinViewer 3.0 Flex. La imagen capturada se puede transferir a un PC mediante conexión USB. Consulte la sección sobre conexión USB del software del PC en el CAPÍTULO SIETE: ACTUALIZACIÓN DE LICENCIA, SOFTWARE Y FIRMWARE.

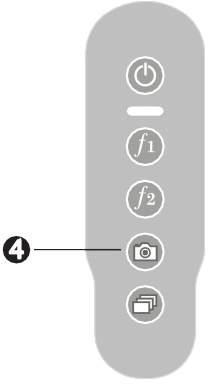

PROCEDIMIENTO DE CAPTURA DE IMÁGENES

Pulse el botón de captura de imagen del panel de control.

VeinViewer 3.0 Flex NO captura información del paciente. Las imágenes capturadas muestran EXCLUSIVAMENTE la fecha y la hora.

VeinViewer 3.0 Flex permite capturar hasta 200 imágenes en un momento dado. Una vez llena la memoria, la imagen más antigua se borrará automáticamente de VeinViewer 3.0 Flex al capturar una imagen nueva.

Tras activar la función de captura de imagen, guardar la imagen capturada en VeinViewer 3.0 Flex puede llevar varios segundos. Durante este periodo, se mostrará el icono de captura de imagen en el borde de la imagen, y no podrá utilizarse el teclado ni sus funciones relacionadas. No obstante, VeinViewer podrá seguir representando flujos sanguíneos subcutáneos sobre la superficie de la piel. La funcionalidad del teclado se restablecerá en cuanto desaparezca el icono de imagen capturada.

PANTALLA DE IMÁGENES PROYECTADAS

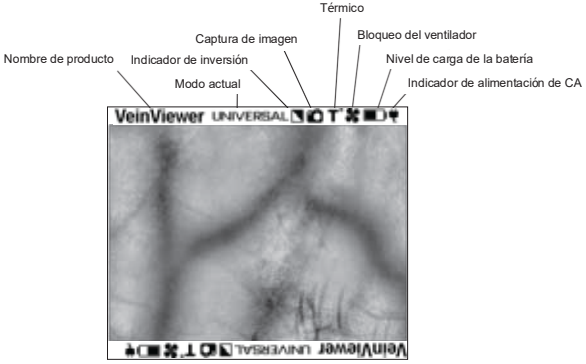

INDICADOR DE ESTADO

La tabla siguiente explica los mensajes ofrecidos por el indicador de estado, ubicado en el panel de control.

INDICADOR DE ESTADO	MENSAJE
Verde permanente	VeinViewer 3.0 Flex está encendido.
Rojo permanente	Nivel de batería < 25%
Rojo intermitente (repetidamente)	Nivel de batería < 10%
Naranja permanente	Aviso del sistema - Vea los iconos en el borde de la imagen y consulte el CAPÍTULO DIEZ: SOLUCIÓN DE PROBLEMAS
Apagado	Modo de espera o apagado si la batería no está instalada o el adaptador de alimentación de CA no está conectado.
Destello naranja	Botón pulsado incorrecto

GRÁFICO DE REFERENCIA DE TAMAÑOS DE CATÉTER

El gráfico muestra seis (6) tamaños de catéter venoso periférico en color y la anchura de calibre precisa a la distancia de funcionamiento del dispositivo (consulte el procedimiento “AJUSTE DE ENFOQUE” en este capítulo) y en alineación (consulte el CAPÍTULO DIEZ: SOLUCIÓN DE PROBLEMAS). Tras identificar la ubicación de acceso, la proyección se puede desplazar dentro de los límites de su distancia de funcionamiento (con un ángulo de 90 grados) para realizar la alineación con respecto a la ubicación seleccionada. Esta herramienta de referencia permite al usuario evaluar con más detalle la anatomía vascular en relación a la anchura del catéter. Las decisiones clínicas relativas a acceso venoso quedan a discreción exclusiva del usuario y, en última instancia, son responsabilidad del profesional sanitario.

El gráfico de referencia de tamaños de catéter se proporciona únicamente como referencia. Las unidades del gráfico corresponden al calibre (Gauge, G). Por ejemplo: **14G** se muestra junto a la barra naranja.

Los tamaños de catéter venoso periférico (con tamaño de calibre y colores correspondientes) son:

- **14G** (naranja) = 2,2 mm
- **16G** (gris) = 1,7 mm
- **18G** (verde) = 1,3 mm
- **20G** (rosa) = 1,1 mm
- **22G** (azul) = 0,9 mm
- **24G** (amarillo) = 0,7 mm

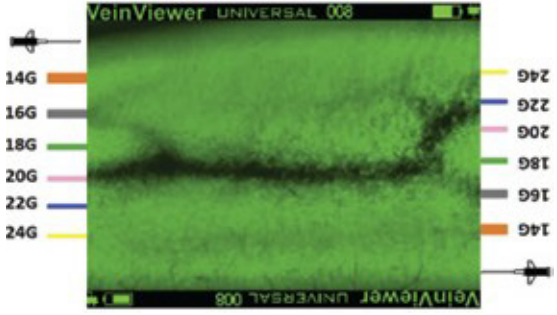

VeinViewer 3.0 Flex debe colocarse lo más próximo posible a un ángulo de 90 grados en perpendicular a la superficie de la anatomía del paciente. De lo contrario, la imagen proyectada podría mostrarse torcida o distorsionada. La línea de visión del médico debe seguir la luz de la imagen proyectada de forma tan precisa como sea posible.

PRECAUCIÓN: Christie se esfuerza por proporcionar una amplia gama de productos VeinViewer 3.0 Flex para satisfacer las necesidades de usuarios y pacientes. No obstante, la interpretación y la aplicación final de VeinViewer 3.0 Flex constituyen responsabilidad absoluta de los profesionales sanitarios que utilizan el dispositivo.
Christie recomienda que los profesionales de la salud se sirvan de prácticas sanitarias estándar previamente y durante cualquier tipo de procedimiento médico.

PRECAUCIÓN: La imagen de VeinViewer 3.0 Flex puede mostrar una anchura del vaso sanguíneo ligeramente distinta a la real. Este efecto puede variar según el paciente, la parte del cuerpo examinada y el modo de imagen utilizado. Christie recomienda que los profesionales de la salud se sirvan de prácticas sanitarias estándar previamente y durante cualquier tipo de procedimiento médico.

VERSIÓN DE SOFTWARE

La versión de software de VeinViewer 3.0 Flex se muestra al pulsar y mantener pulsado f1 durante 3 segundos y, seguidamente, soltar el botón. Para desactivar la ventana de presentación, pulse y mantenga pulsado f1 durante 3 segundos.

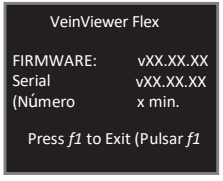

VeinViewer 3.0 Flex viene equipado con el software VeinViewer Connect, que permite al usuario sincronizar la fecha y la hora en el dispositivo, gestionar las imágenes del dispositivo, ver el estado del dispositivo y actualizar las licencias, el software y el firmware a través de una conexión USB a un PC.

Asegúrese de realizar cualquier actualización de licencia, software o firmware por medio de un representante o distribuidor autorizado de Christie. Solicite instrucciones al departamento de asistencia técnica de Christie.

NO cargue archivos no autorizados en el dispositivo. Esto podría tener efectos negativos en la funcionalidad del aparato.

SOFTWARE VEINVIEWER CONNECT

Sistemas operativos: Se ofrece compatibilidad con Windows 10 (SOLO 64 bits) y Windows 11. Si no tiene derechos administrativos en su equipo, es posible que deba solicitar acceso a su administrador de red.

Hardware: equipos de escritorio y portátiles con Windows. VeinViewer Vision2 no es compatible con dispositivos tablet ni equipos Macintosh.

El puerto USB no sirve para proporcionar alimentación al dispositivo.

Conecte el adaptador de alimentación de CA o instale una batería completamente cargada en VeinViewer. NO encienda el dispositivo.

Conecte VeinViewer 3.0 Flex directamente a un puerto USB del ordenador. Es posible que la interfaz no funcione correctamente con conexión mediante concentrador USB.

VEINVIEWER CONNECT

1. Introduzca el CD del software VeinViewer Connect y ábralo desde My Computer (Mi PC).
2. Haga doble clic en el icono de VeinViewer Connect para empezar.

CONEXIÓN DE VEINVIEWER 3.0 FLEX A PC

Antes de conectar VeinViewer 3.0 Flex a su PC, verifique que se ha instalado el software VeinViewer Connect.

1. Conecte el adaptador de alimentación de CA o instale una batería completamente cargada en VeinViewer. NO encienda el dispositivo.
2. Conecte el cable USB suministrado al puerto USB del ordenador y al puerto de comunicación USB de VeinViewer 3.0 Flex. Nota: la primera vez que conecte VeinViewer 3.0 Flex a su PC, debería aparecer la ventana emergente de instalación de los controladores. Es posible que se le pida que instale los controladores. Espere hasta que Windows notifique que el dispositivo está listo para el uso.
3. Inicie el software VeinViewer Connect. Aparecerá la ventana VeinViewer Connect, que debería mostrar los dispositivos VeinViewer disponibles, por ejemplo, del modo "\\.\ COM#" en Devices (Dispositivos). Haga clic en el icono de conexión para empezar.
   Si no se muestran dispositivos, es posible que deba hacer clic en el icono de actualización. Si el problema persiste, consulte el CAPÍTULO DIEZ: SOLUCIÓN DE PROBLEMAS.
4. La primera vez que conecte VeinViewer a un PC, es posible que se le pida que actualice la hora del dispositivo en consonancia con la hora del PC. Haga clic en Yes (Sí).

GESTIÓN DE IMÁGENES CON VEINVIEWER

- Ver una lista de imágenes
- Mostrar vistas preliminares de imágenes
- Copiar o mover imágenes a un PC desde VeinViewer
- Convertir imágenes a formato BMP, PNG, TIF o JPG
- Borrar imágenes de VeinViewer

Las imágenes almacenadas en el dispositivo aparecerán bajo Manage Images (Gestionar imágenes) en la ficha Home (Inicio) del software VeinViewer Connect.

Al transferir las imágenes a un PC, el usuario puede guardarlas en el directorio de su elección.

Nota: las imágenes capturadas aparecerán como "00000001_año-mes-día-T- hora-minutos-segundos" al guardarlas en un PC a fin de documentar la fecha y la hora de captura con VeinViewer.

Actualización de la licencia: después de la compra, introduzca los códigos de activación para habilitar los modos y las funciones de imagen opcionales.

Nota: los códigos de activación son específicos a cada dispositivo y deben obtenerse del departamento de asistencia técnica de Christie: www.christiemed.com o 1-877-SEE-VEIN (733-8346).

Información sobre licencias y copyright: haga clic en Help>About (Ayuda>Acerca de) para ver los detalles de copyright.

LIMPIEZA

ADVERTENCIA: Apague y desconecte siempre VeinViewer 3.0 Flex de las tomas eléctricas antes de proceder a la limpieza. De lo contrario, puede comprometer la seguridad y la eficacia de VeinViewer 3.0 Flex.

El objetivo de esta sección es ayudarle a conseguir una limpieza efectiva de VeinViewer 3.0 Flex. Su finalidad también es proteger los delicados componentes de VeinViewer 3.0 Flex durante el proceso de limpieza.

VeinViewer 3.0 Flex

1. Utilice un paño que no desprenda pelusa humedecido con alcohol isopropílico al 70% o Super Sani-Cloth, Sani-Cloth Plus, Sani-Cloth Prime, Sani-Cloth AF3, CaviWipes, toallitas impregnadas en lejía al 1:10, toallitas Chlor-Clean, tabletas Haz-Tab, toallitas Clinell esporicidas, toallitas desinfectantes Clinell Universal o toallitas Accel TB para limpiar todas las superficies expuestas de VeinViewer.
2. Deje que el dispositivo se seque al aire o utilice un paño sin pelusa limpio.
3. Emplee aire ionizado y deshidratado para mantener las rejillas del ventilador libres de polvo y residuos.

Lente

1. La lente de VeinViewer 3.0 Flex se debe limpiar SOLO con un paño que no desprenda pelusa humedecido con alcohol isopropílico al 70%.
2. Seque la lente con un paño sin pelusa limpio.

Los métodos de limpieza recomendados son compatibles con los materiales de VeinViewer 3.0 Flex. La frecuencia de limpieza debe observar las directrices de control de infecciones implementadas por la institución concreta.

Si requiere información adicional sobre la compatibilidad de determinadas soluciones de limpieza con VeinViewer 3.0 Flex, póngase en contacto con Christie Medical Holdings o consulte a su representante local de VeinViewer 3.0 Flex. La omisión de las recomendaciones siguientes puede ocasionar daños en VeinViewer 3.0 Flex y anular la garantía.

PRECAUCIÓN: NO pulverice ni vierta líquidos limpiadores directamente en las superficies de VeinViewer 3.0 Flex. Esto podría provocar la entrada de líquido excesivo en VeinViewer 3.0 Flex y dañar el dispositivo.

Christie recomienda el uso de gafas y guantes de protección durante la limpieza de VeinViewer 3.0 Flex. Consulte la política y los procedimientos de su institución relativos al uso de equipo de protección personal para la limpieza de dispositivos médicos.

NO utilice disolventes ni limpiadores abrasivos en los componentes de VeinViewer 3.0 Flex. El uso de productos y soluciones no recomendados puede ocasionar daños en VeinViewer 3.0 Flex y anular la garantía.

ELIMINACIÓN RESIDUAL

No exponga ni arroje la unidad al fuego. Asegúrese de que VeinViewer 3.0 Flex, la batería, el adaptador de alimentación de CA, el cargador de la batería y todos los accesorios se desechan debidamente, ya que la eliminación residual incorrecta del producto conlleva riesgos para el medio ambiente y la salud humana. Para obtener detalles sobre el reciclaje de este producto, siga las directrices de su institución, diríjase al servicio de eliminación de residuos de su localidad o consulte al departamento de asistencia técnica de Christie.

Recuerde siempre guardar en un PC todas las imágenes almacenadas en VeinViewer 3.0 Flex y borrarlas del dispositivo antes de enviar la unidad al centro de servicio.

Christie Medical Holdings tiene el firme compromiso de ayudarle a obtener el mayor provecho del uso de su VeinViewer 3.0 Flex. Aunque VeinViewer 3.0 Flex es un producto de alta calidad, es posible que requiera asistencia técnica o de uso de forma esporádica.
Consulte el CAPÍTULO DIEZ: SOLUCIÓN DE PROBLEMAS para determinar la respuesta a su pregunta o póngase en contacto con el departamento de asistencia técnica de Christie por teléfono, correo electrónico o a través de Internet.

Horario de asistencia técnica de Christie:
De lunes a viernes
De las 8:00 de la mañana a las 05:00 de la tarde (hora estándar del Este)

Correo electrónico: service@christiemed.com (aceptado las 24 horas)

Sitio web: www.christiemed.com

Teléfono:
1-901-721-0330
1-877-SEE-VEIN (1-877-733-8346 número gratuito)
Internacional: +1-901-721-0330

Fax:
1-901-721-0350
Internacional: +1-901-721-0350

El uso no autorizado o indebido de VeinViewer 3.0 Flex anulará la garantía limitada. El mantenimiento puede encomendarse a un representante autorizado de Christie Medical Holdings.

La garantía limitada no se aplicará a productos que presenten indicios de:

- Alteración o reparación, salvo con la autorización de técnicos de Christie Medical Holdings
- Uso o mantenimiento indebidos, negligencia o accidente
- Daños debidos a corriente o temperatura excesivas, o cualquier otra desviación de las especificaciones ambientales aplicables (ver especificaciones de almacenamiento y manipulación)
- Alteración, deformación o eliminación del número de serie (de forma total o parcial)

Christie Medical Holdings se compromete a proporcionarle productos de primera calidad. Diríjase al departamento de asistencia técnica de Christie si tiene preguntas o comentarios relacionados con opciones del contrato de servicio, formación en servicio, ventas o asistencia: visite www.christiemed.com, escriba a la dirección de correo electrónico info@christiemed.com o llame al número gratuito 1-877-SEE-VEIN (1-877-733-8346). Para llamadas internacionales, marque +1-901-721-0330.

COMPONENTES REPARABLES POR PARTE DEL USUARIO

Tapa de la batería (ref. 003-003977-xx)

Consulte INSTALACIÓN DE LA BATERÍA en el CAPÍTULO CUATRO: CONFIGURACIÓN DE VEINVIEWER 3.0 FLEX. En primer lugar, sírvase de un destornillador de cabeza hexagonal de 1,5 mm para retirar la tapa dañada. A continuación:

1. Inserte el eje de bisagra en la parte inferior de la tapa
2. nueva. Coloque la tapa de la batería en VeinViewer 3.0 Flex (ref. 3-1-3-1-3).
3. Instale y apriete a mano los tornillos M2 (2). Utilice el destornillador de cabeza hexagonal de 1,5 mm para apretarlos bien. Necesitará un destornillador de cabeza plana pequeño para impedir que el eje de bisagra gire mientras instala los tornillos.

Destornilladores no suministrados.

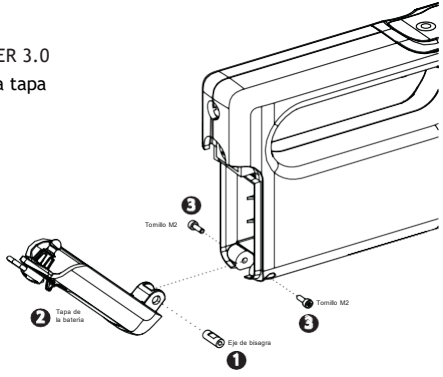

La tapa de la batería debería poder accionarse sin dificultad. Compruebe que es posible bloquear/desbloquear la batería debidamente.

Si su problema no se resuelve con la información proporcionada en esta sección, póngase en contacto con el departamento de asistencia técnica. Encontrará la información de contacto en el CAPÍTULO NUEVE: REPARACIÓN Y OPCIONES DE SERVICIO.

Para obtener detalles adicionales sobre los distintos colores del indicador de estado, examine atentamente el panel de control y consulte la imagen siguiente.

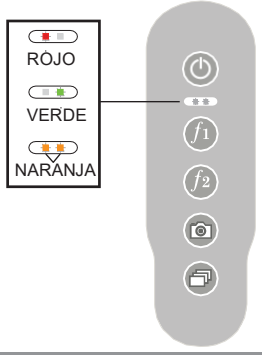

CAÍDA DEL APARATO

PRECAUCIÓN: En caso de caída de VeinViewer 3.0 Flex, interrumpa el uso de la unidad. De lo contrario, podrían darse efectos negativos en el rendimiento de VeinViewer 3.0 Flex. Apague inmediatamente VeinViewer 3.0 Flex, extraiga la batería y desconecte el adaptador de alimentación de CA de la toma eléctrica (si procede).

Lleve a cabo el procedimiento siguiente, o póngase en contacto con su distribuidor local o con el departamento de asistencia técnica de Christie.

1. Inspeccione la carcasa exterior de VeinViewer 3.0 Flex. Si no presenta daños aparentes, continúe con el paso siguiente. Si presenta daños, NO utilice el dispositivo. Consulte el CAPÍTULO NUEVE: REPARACIÓN Y OPCIONES DE SERVICIO.
2. Inspeccione la ventana de proyección de VeinViewer 3.0 Flex. Si no presenta daños aparentes, continúe con el paso siguiente. Si presenta daños, NO utilice el dispositivo. Consulte el CAPÍTULO NUEVE: REPARACIÓN Y OPCIONES DE SERVICIO.
3. Inspeccione la batería de VeinViewer 3.0 Flex. Si no presenta daños aparentes, continúe con el paso siguiente. Si presenta daños, NO utilice el dispositivo y deseche la batería. Consulte ELIMINACIÓN RESIDUAL DE VEINVIEWER 3.0 FLEX en el CAPÍTULO OCHO: MANTENIMIENTO.
4. Encienda VeinViewer 3.0 Flex y utilícelo con alimentación de la batería. Alterne entre los modos de imagen, y verifique que la imagen proyectada está enfocada y se muestra correctamente como se indica en el CAPÍTULO SEIS: INSTRUCCIONES DE USO.

5. Monte el dispositivo a 30 cm de distancia de la imagen del modelo de prueba para comprobar la alineación de la imagen. Asegúrese de que VeinViewer 3.0 Flex está en posición perpendicular al modelo de prueba de alineación incluido en la contraportada interior de este manual. Ajuste la distancia del objetivo de forma que el borde de la imagen proyectada quede alineado con el rectángulo más grande del objetivo.

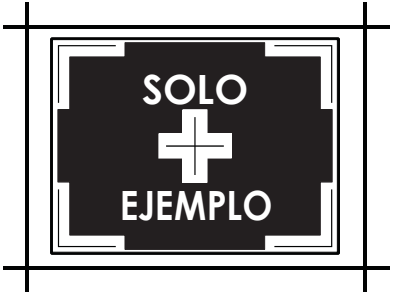

6. Evalúe la alineación: vea si hay alguna separación (espacio en blanco) entre la línea proyectada y la línea impresa.

Si hay separación entre las líneas impresa y proyectada en CUALQUIERA de las 5 posiciones horizontales o verticales, VeinViewer 3.0 Flex no está alineado debidamente. Póngase en contacto con el departamento de asistencia técnica de Christie.

Al conectar VeinViewer 3.0 Flex al software VeinViewer Connect, es posible que se muestre una notificación sobre la posible caída del aparato. Aparecerá la ventana emergente Reset (Restablecer): Yes (Sí) o No. Seleccione Yes (Sí) si VeinViewer está alineado correctamente.

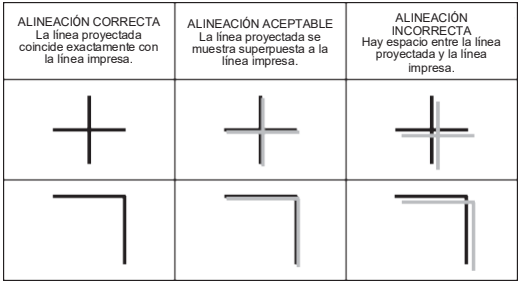

PROBLEMA	INDICADOR DE ESTADO	CAUSA	SOLUCIÓN
VeinViewer 3.0 Flex no se enciende.	El indicador de estado está apagado.	VeinViewer 3.0 Flex está apagado.	Pulse el botón de encendido durante un segundo.
		La batería no tiene carga suficiente.	Sustitúyala por otra con carga completa, recargue la batería o utilice VeinViewer 3.0 Flex mediante la conexión del adaptador de alimentación de CA a una toma de corriente estándar. Nota: la iluminación del indicador de estado de SUSPENSIÓN o ERROR en el cargador de la batería indica un proceso de carga deficiente. Extraiga la batería del cargador según el procedimiento "Carga de la batería" incluido en el CAPÍTULO CUATRO: CONFIGURACIÓN DE VEINVIEWER 3.0 FLEX. Si la batería sigue sin cargarse correctamente, solicite una batería de repuesto a su distribuidor local o al departamento de asistencia técnica de Christie.
		El contacto eléctrico de la batería es deficiente.	Asegúrese de que la batería esté bien instalada en su compartimento. Limpie las ranuras de la batería con un paño LIMPIO y seco. Compruebe que la tapa de la batería está bien cerrada.
		(En caso de alimentación de CA) El adaptador de alimentación de CA está dañado.	NO use ni intente reparar el adaptador de alimentación de CA. Consulte de inmediato al departamento de asistencia técnica de Christie.

PROBLEMA	INDICADOR DE ESTADO	CAUSA	SOLUCIÓN
VeinViewer 3.0 Flex no se enciende (cont.).	El indicador de estado está apagado.	(En caso de alimentación de CA) El contacto eléctrico del adaptador de alimentación de CA es deficiente.	Compruebe que el adaptador de alimentación de CA está bien conectado a la entrada de alimentación de VeinViewer 3.0 Flex. Verifique que el conector de entrada intercambiable está debidamente conectado al adaptador de alimentación de CA. Compruebe que el enchufe está bien conectado a una toma de corriente estándar. La toma de corriente de la pared debe proporcionar entre 100 y 240 V CA a 50/60 Hz.
	El indicador de estado está apagado.	Sobrecarga térmica de VeinViewer 3.0 Flex; se han excedido las especificaciones ambientales de funcionamiento o almacenamiento.	Extraiga la batería del dispositivo y vea si presenta indicios de daños. En caso de utilizar alimentación de CA, desconecte el adaptador de alimentación de CA de VeinViewer 3.0 Flex y de la toma de corriente de la pared. Retire VeinViewer 3.0 Flex de las condiciones extremas de funcionamiento o almacenamiento, y permita que adopte las condiciones ambientales normales durante al menos 15 MINUTOS antes de volver a encenderlo. Nota: verifique que el indicador de estado se ilumina en verde 3 veces al encender de nuevo VeinViewer 3.0 Flex.
VeinViewer 3.0 Flex se apaga inesperadamente.	Rojo intermitente (repetidamente)	La batería no tiene carga suficiente.	Sustitúyala por otra con carga completa, recargue la batería o utilice VeinViewer 3.0 Flex mediante la conexión del adaptador de alimentación de CA a una toma de corriente estándar.

PROBLEMA	INDICADOR DE ESTADO	CAUSA	SOLUCIÓN
No se producen cambios visibles en el campo de imagen o en la funcionalidad al pulsar un botón de función.	Icono del modo de imagen en el borde de la imagen	No se ha pulsado correctamente el botón del panel de control.	Pulse y suelte otros botones del panel de control para verificar el funcionamiento del panel de control. Nota: compruebe que se han activado los modos y las funciones deseadas mediante el software VeinViewer Connect. La sección MODOS DE IMAGEN del CAPÍTULO SEIS: INSTRUCCIONES DE USO presenta los modos y las funciones de imagen según la licencia.
La imagen proyectada está desalineada.	Al conectar VeinViewer al software VeinViewer Connect, se muestra la notificación de caída del aparato.	Caída accidental de VeinViewer 3.0 Flex	Consulte CAÍDA DEL APARATO en este capítulo.
Imagen proyectada desenfocada	El texto del borde de la imagen se ve borroso.	VeinViewer 3.0 Flex no está ajustado a la distancia óptima de enfoque.	Consulte la sección PROCEDIMIENTO DE ENFOQUE en el CAPÍTULO SEIS: INSTRUCCIONES DE USO.
La imagen proyectada no muestra las venas correctamente.	Ninguno	VeinViewer 3.0 Flex se está utilizando en exteriores o está expuesto a luz solar directa.	No utilice VeinViewer 3.0 Flex en exteriores o expuesto a luz solar directa. Consulte las condiciones de funcionamiento recomendadas en el CAPÍTULO ONCE: ESPECIFICACIONES TÉCNICAS.

PROBLEMA	INDICADOR DE ESTADO	CAUSA	SOLUCIÓN
Aviso del sistema	El indicador de estado se muestra de color naranja permanente y aparece el icono de temperatura **T°** en la imagen proyectada. El indicador de estado se muestra de color naranja permanente y aparece el icono del ventilador en la imagen proyectada.	Temperatura de funcionamiento inusual Bloqueo del ventilador	En caso de utilizar alimentación de CA, desconecte el adaptador de alimentación de CA de VeinViewer 3.0 Flex y de la toma de corriente de la pared. Extraiga la batería del dispositivo y vea si presenta indicios de daños. Retire VeinViewer 3.0 Flex de las condiciones anormales de funcionamiento, y permita que adopte las condiciones ambientales debidas durante al menos 15 MINUTOS. Si las advertencias del ventilador persisten o aparecen repetidamente, consulte el CAPÍTULO OCHO: MANTENIMIENTO con respecto a instrucciones de limpieza.
VeinViewer Connect no se instala correctamente.	Ninguno	Sistema operativo	Asegúrese de que el sistema operativo del PC es Windows 10 (64 bits) o Windows 11.
		No tiene derechos de administrador en el PC.	Asegúrese de que tiene los derechos administrativos necesarios o consulte a su departamento de TI.
		Durante la instalación, Windows advierte que el propietario del software es desconocido.	Si se muestra el mensaje de advertencia de propietario desconocido durante la instalación, haga clic en Accept (Aceptar).
		Archivos de Windows requeridos en uso	Reinicie el ordenador y vuelva a intentar la instalación.
		Tiene instalada una versión anterior del software VeinViewer 3.0 Flex Connect.	Desinstale la versión anterior del software VeinViewer Connect del ordenador. Reinicie el ordenador y vuelva a intentar la instalación con la aplicación VeinViewer Connect.
		Hardware	Utilice un equipo de escritorio o portátil con Windows. VeinViewer Vision2 no es compatible con dispositivos tablet ni equipos Macintosh.

PROBLEMA	INDICADOR DE ESTADO	CAUSA	SOLUCIÓN
No es posible establecer la conexión USB con VeinViewer 3.0 Flex.	Ninguno	Problema de conectividad USB	Reinicie el PC. Verifique que el cable USB está correctamente conectado a VeinViewer 3.0 Flex y al puerto de comunicación USB del PC. Después de conectar el dispositivo, espere 30 segundos y, seguidamente, haga clic en Refresh (Actualizar) en la pantalla (puede tardar varios segundos). VeinViewer debería aparecer en el menú desplegable Devices (Dispositivos) como "\\.\ COM_. Seleccione Connect (Conectar). Ahora, el panel de control del dispositivo en el software VeinViewer Connect debería estar activo. Nota: la primera vez que conecte VeinViewer 3.0 Flex al ordenador, el reconocimiento del dispositivo y la instalación de los controladores adecuados podría ocupar varios minutos.
	Ninguno	VeinViewer 3.0 Flex no está conectado a una fuente de alimentación.	Verifique que el software VeinViewer Connect se está ejecutando y que VeinViewer está conectado a una fuente de alimentación, pero NO está encendido. Desconecte y vuelva a conectar VeinViewer. Espere 30 segundos y haga clic en Refresh (Actualizar) en la pantalla. (Puede tardar varios segundos.) Si VeinViewer no aparece en el menú desplegable, vea otras posibles CAUSAS a continuación.

PROBLEMA	INDICADOR DE ESTADO	CAUSA	SOLUCIÓN
No es posible establecer la conexión USB con VeinViewer 3.0 Flex.	Ninguno	Los controladores del dispositivo VeinViewer no se instalaron correctamente.	Verifique que el software VeinViewer Connect se está ejecutando y que VeinViewer está conectado a una fuente de alimentación, pero NO está encendido. Compruebe que la versión de firmware del dispositivo instalada es la más reciente. WINDOWS 10 (64 bits) o WINDOWS 11 Desconecte VeinViewer y vuelva a conectar el dispositivo al PC mediante conexión USB. La ventana emergente Installing Device Driver Software (Instalación del software de controladores del dispositivo) debería aparecer en la barra de estado de Windows. El controlador del dispositivo debería instalarse de forma automática. Cuando se muestre la indicación VeinViewer-Connect, seleccione el botón Refresh (Actualizar). VeinViewer debería aparecer en el menú desplegable Devices (Dispositivos) como "\\.\ COM#. Seleccione Connect (Conectar). Ahora, el panel de control del dispositivo en el software VeinViewer Connect debería estar activo. Si VeinViewer no aparece en el menú desplegable, continúe con el paso siguiente. Cuando aparezca la indicación VeinViewer-Connect, seleccione Refresh (Actualizar). VeinViewer debería aparecer en el menú desplegable Devices (Dispositivos) como "\\.\ COM#. Seleccione Connect (Conectar). Ahora, el panel de control del dispositivo en el software VeinViewer Connect debería estar activo.

PROBLEMA	INDICADOR DE ESTADO	CAUSA	SOLUCIÓN
		Los controladores del dispositivo VeinViewer no se instalaron correctamente (cont.).	1. Desconecte el cable USB que conecta VeinViewer 3.0 Flex al equipo. 2. Reinicie el equipo. 3. Restablezca VeinViewer 3.0 Flex: extraiga la batería y desconecte el cable de alimentación de CA. 4. Espere 5 segundos, vuelva a instalar la batería y conecte el cable de alimentación a VeinViewer 3.0 Flex. 5. Verifique que el cable USB está correctamente conectado a VeinViewer 3.0 Flex y al puerto USB del ordenador. 6. Reinicie el software VeinViewer Connect. 7. Cuando se muestre la indicación VeinViewer-Connect, seleccione el botón Refresh (Actualizar). VeinViewer debería aparecer en el menú desplegable Devices (Dispositivos) como "\\.\COM#. 8. Seleccione Connect (Conectar). Ahora, el panel de control del dispositivo en el software VeinViewer Connect debería estar activo.

PROBLEMA	INDICADOR DE ESTADO	CAUSA	SOLUCIÓN
Los modos y las funciones de imagen permitidos por la licencia no se actualizan en VeinViewer 3.0 Flex.	Ninguno	Problemas de conectividad USB	Consulte la sección anterior sobre problemas de conectividad USB.
	Ninguno	Código de licencia de 16 dígitos no válido	Vuelva a introducir el código, sin espacios, según las indicaciones de Christie. NOTA: NO introduzca el número de serie del dispositivo. Ejemplo de código de licencia: ABCD-1234-5678-EFGH NOTA: los códigos de licencia son exclusivos para cada unidad VeinViewer 3.0 Flex.
Imposible convertir archivos de imágenes	Ninguno	El software VeinViewer Connect no se instaló correctamente.	Vuelva a abrir VeinViewer Connect desde el CD proporcionado o solicite una copia al departamento de asistencia técnica de Christie. Compruebe que tiene la versión más reciente del software VeinViewer Connect.
Imposible localizar las imágenes guardadas en el PC	Ninguno	Imposible localizar la ubicación predeterminada de las imágenes	En la próxima transferencia de imágenes, el software VeinViewer Connect abrirá por defecto la ubicación más reciente de almacenamiento de imágenes. La carpeta Christie puede contener imágenes descargadas del dispositivo.
Imposible descargar imágenes de VeinViewer 3.0 Flex	Ninguno	Problemas de conectividad USB	Consulte la sección anterior sobre problemas de conectividad USB.
		La función de captura de imágenes no está activada.	Requiere actualización de la licencia.
		No es posible capturar imágenes.	Consulte la sección PROCEDIMIENTO DE CAPTURA DE IMÁGENES en el CAPÍTULO SEIS: INSTRUCCIONES DE USO

PROBLEMA	INDICADOR DE ESTADO	CAUSA	SOLUCIÓN
Indicación emergente de error durante el uso de VeinViewer Connect	Ninguno	Error de Windows	Siga las instrucciones de Windows en pantalla. Desconecte VEINVIEWER 3.0 FLEX del PC. Reinicie el PC. Restablezca VEINVIEWER 3.0 FLEX: extraiga la batería y desconecte el adaptador de alimentación de CA de VeinViewer 3.0 Flex. Espere 5 segundos, vuelva a instalar la batería y conecte el adaptador de alimentación de CA a VeinViewer 3.0 Flex. Encienda VeinViewer 3.0 Flex. Vuelva a conectar VeinViewer 3.0 Flex al PC mediante conexión USB. Reinicie el software VeinViewer Connect. Si el problema persiste, anote la descripción del error y póngase en contacto con el departamento de asistencia técnica de Christie.

Página intencionadamente en blanco.

ESPECIFICACIONES TÉCNICAS DE VEINVIEWER 3.0 FLEX

Número de modelo	134-002102-xx
Versión, nombre de modelo	3.0, Flex
Peso	0,7 kg
Abrazadera en C de soporte S-Mount	13 mm - 64 mm
Abrazadera Super de soporte S-Mount	Máx. 32 mm (superficie plana); 13 mm - 53 mm (superficie curva)
Máx. extensión de soporte S-Mount	Vertical: 49,8 cm Horizontal: 65 cm
Suministro eléctrico	Clase II, adaptador de alimentación de CA Entrada: 100-240 V CA, 0,6 A, 50/60 Hz
Cargador de la batería	Entrada: 9 -12 V CC, 2 A
Batería	Batería de ion-litio recargable de 2 elementos - Cada batería almacena <100 Wh de energía
Longitud de onda IR, pico	Aprox. 850 nm
Longitud de onda visible, pico	Aprox. 530 nm
Clasificación de servicio	9 V CC, 1,1 A máx.
Ciclo de funcionamiento	Continuo
Temperatura de funcionamiento	16°C a +35°C
Temperatura de almacenamiento	-23 °C a +60 °C
Humedad de almacenamiento	0 % a 90 % sin condensación
Presión atmosférica (almacenamiento y operación)	700 hPa a 1060 hPa
Humedad de operación	10% a 90 % sin condensación
Asistencia	Asistencia técnica de Christie
Seguridad	VeinViewer 3.0 Flex se ha sometido a las pruebas necesarias y cumple los requisitos generales de seguridad relativos a IEC 60601-1.
EMC	VeinViewer 3.0 Flex se ha sometido a las pruebas necesarias y cumple el estándar IEC 60601-1-2 relativo a compatibilidad electromagnética (EMC, Electromagnetic Compatibility) y emisiones radiadas y conducidas. Si requiere datos y tablas EMC adicionales, póngase en contacto con su distribuidor o representante y solicite el boletín técnico de tablas EMC (ref.: 020-200418-XX).
Clasificación EMC	CISPR11 Clase B Grupo 1
Clasificación regulatoria	Exento de la Clase 1 de la FDA
Componentes de contacto	Ninguno; contacto con el equipo incidental

ADVERTENCIA: Los sistemas de comunicaciones RF portátiles (incluidos accesorios periféricos, como cables de antenas y antenas externas) no deben utilizarse en proximidad inferior a 30 cm de cualquier componente de VeinViewer 3.0 Flex, incluidos cables especificados por el fabricante. De lo contrario, el rendimiento del equipo podría resultar afectado de forma negativa. Será necesario verificar el funcionamiento correcto de VeinViewer 3.0 Flex mediante la observación del dispositivo. Si se observa funcionamiento anormal, pueden requerirse medidas adicionales, por ejemplo, reorientar o reubicar VeinViewer 3.0 Flex.

La ley FEDERAL (Estados Unidos) limita este dispositivo a venta o solicitud exclusiva por parte de un médico/profesional de la salud.

CLASIFICACIÓN DEL EQUIPO

- EQUIPO MÉDICO CON ALIMENTACIÓN INTERNA, SIN PARTES EN CONTACTO FÍSICO CON EL PACIENTE.
- Protección contra el ingreso de líquidos – Común.
- El equipo no es apto para uso en presencia de mezclas anestésicas inflamables con aire o con oxígeno u óxido nitroso.
- Modo de funcionamiento del equipo – Funcionamiento continuo.

VeinViewer 3.0 Flex se fabrica y vende bajo las patentes 5.969.754 y 7.239.909 y 10.873.710 de Estados Unidos.

Póngase en contacto con Christie Medical Holdings, Inc. para solicitar la garantía y los términos y condiciones estándar.

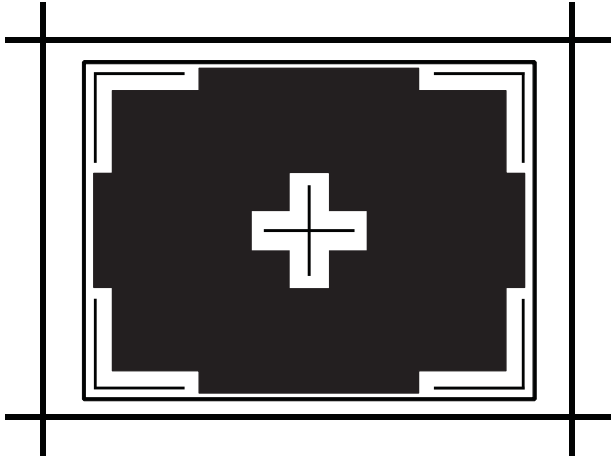

Illuminating revolutionary patient care.™

CHRISTIE

www.christiemed.com

EC REP Emergo Europe
Westervoortsedijk 60
6827 AT Arnhem
Países Bajos

CE 0123

CH REP MedEnvoy Switzerland
Gotthardstrasse 28
6302 Zug
Suiza

UKRP:
Emergo Consulting (UK) Ltd.
c/o Cr360 – UL International
Compass House, Vision Park Histon
Cambridge CB24 9BZ
Reino Unido

Importador UE:
Greiner Bio-One GmbH
Bad Haller Strasse 32
4550 Kremsmunster
Austria

Importador suizo:
Greiner Bio-One Vacuette Schweiz
GmbH
St. Leonhardstrasse 39
St. Gallen 9000
Suiza

Christie Medical Holdings, Inc.
200 Technology Park, Suite 1040 Lake
Mary, FL 32746 | Estados Unidos

© 2011-2023 Christie Medical Holdings, Inc.

020-101138-05 Rev 3 (07-2023)