CHRISTIE

GUIDE DE L'UTILISATEUR

VeinViewer® 3.0 Flex

020-101133-04 Rev 3 (07-2023)

CHAPITRE UN : INTRODUCTION **1**
UTILISATION PRÉVUE 1
CONSIGNES D'UTILISATION 1
CONTRE-INDICATIONS 1

CHAPITRE DEUX : AVIS DE MISE EN GARDE ET DE SÉCURITÉ **3**
DÉFINITIONS DES SYMBOLES 3
SÉCURITÉ GÉNÉRALE ET AVERTISSEMENTS 5

CHAPITRE TROIS : DESCRIPTION DU VEINVIEWER 3.0 FLEX **9**
LISTE DES PIÈCES 9
UNITÉ VEINVIEWER 3.0 FLEX 10
PANNEAU DE COMMANDE 11
ACCESSOIRES EN OPTION 12

CHAPITRE QUATRE : CONFIGURATION DU VEINVIEWER 3.0 FLEX **13**
CHARGE DE LA BATTERIE 13
INSTALLATION DE LA BATTERIE 15

RETRAIT DE LA BATTERIE 16
FIXATION DE LA DRAGONNE 17
FIXATION DU VEINVIEWER 3.0 FLEX AU SUPPORT DE STABILITÉ 24

CHAPITRE CINQ : PROCÉDURE DE DÉMARRAGE 27

MISE SOUS TENSION DU VEINVIEWER 3.0 FLEX 27
MISE HORS TENSION DU VEINVIEWER 3.0 FLEX 28

CHAPITRE SIX : INSTRUCTIONS D'UTILISATION 29

MISE AU POINT 29
PROCÉDURE DE MISE AU POINT 29
MODES D'IMAGERIE 31
FONCTIONS D'IMAGERIE 32
PROCÉDURE D'ACQUISITION D'IMAGES 33
IMAGE PROJETÉE À L'ÉCRAN 34
TÉMOIN D'ÉTAT 34
GRAPHIQUE DE RÉFÉRENCE DE LA TAILLE DU CATHÉTER 35
VERSION LOGICIELLE 36

CHAPITRE SEPT : MISE À NIVEAU DE LA LICENCE, DU LOGICIEL ET DU MICROLOGICIEL 37

LOGICIEL VEINVIEWER CONNECT 37
RACCORDEMENT DU VEINVIEWER 3.0 FLEX À VOTRE PC 38
GESTION D'IMAGES DE VEINVIEWER CONNECT 38

CHAPITRE HUIT : ENTRETIEN 39

NETTOYAGE 39
MISE AU REBUT DU VEINVIEWER 3.0 FLEX 40

CHAPITRE NEUF : ENTRETIEN COURANT ET APTITUDE AU SERVICE 41

ÉLÉMENTS DONT L'UTILISATEUR PEUT EFFECTUER L'ENTRETIEN 42

CHAPITRE DIX : DÉPANNAGE 43

CHUTE 43

CHAPITRE ONZE : SPÉCIFICATIONS TECHNIQUES **55**
SPÉCIFICATIONS TECHNIQUES DU VEINVIEWER 3.0 FLEX 55
CLASSIFICATION DE L'APPAREIL 56

CHAPITRE DOUZE : GARANTIE LIMITÉE **57**

CHAPITRE TREIZE : NOTES **58**

Veuillez lire attentivement l'intégralité des informations contenues dans ce Guide de l'utilisateur et consulter régulièrement ces éléments pour être sûr de pouvoir utiliser le VeinViewer® Flex en toute confiance et correctement.

Ce Guide de l'utilisateur est une référence pour l'utilisation du VeinViewer 3.0 Flex. Il ne constitue PAS une formation à l'identification du système veineux ni aux pratiques cliniques.

Le présent guide traite de la configuration et de l'utilisation du VeinViewer 3.0 Flex. Il comporte une table des matières pour vous aider à trouver les informations dont vous avez besoin. Si vous avez besoin d'informations complémentaires, contactez Christie Medical Holdings sur le Web à l'adresse www.christiemed.com, par e-mail à l'adresse info@christiemed.com ou par téléphone en composant le numéro gratuit de l'assistance technique de Christie : 1-877-SEE-VEIN (1-877-733-8346). Pour les appels internationaux, composez le +1-901-721-0330.

UTILISATION PRÉVUE

Le VeinViewer 3.0 Flex est un dispositif électro-optique d'aide à la visualisation non invasif, manuel, conçu pour détecter le réseau sanguin superficiel sous-cutané et en projeter une image à la surface de la peau des patients adultes, pédiatriques et nouveau-nés.

CONSIGNES D'UTILISATION

Le VeinViewer 3.0 Flex est destiné à reproduire une image des réseaux sanguins sous-cutanés sur la surface de la peau. Les réseaux sanguins projetés peuvent être interprétés par le clinicien pour déterminer les réseaux sanguins intravasculaires ou interstitiels, tels que :

- le sang dans les vaisseaux ; les veines, par exemple,
- le sang qui circule dans les vaisseaux ; le remplissage veineux, par exemple
- et/ou du sang dans l'espace interstitiel ; un hématome, par exemple.

L'image projetée peut également servir à contrôler la présence de solutés intraveineux (IV) qui se déplacent dans le sang pendant une injection par voie IV.

Le VeinViewer 3.0 Flex est destiné à être utilisé par des professionnels de la santé qualifiés tels que, mais sans s'y limiter, les médecins qualifiés, les infirmiers praticiens (non CRNA), les techniciens médicaux d'urgence, les infirmiers agréés, les anesthésistes, les techniciens d'accès vasculaire, les phlébotomistes et les infirmiers spécialisés en perfusion, pour les accès vasculaires.

CONTRE-INDICATIONS

Le VeinViewer 3.0 Flex n'est pas destiné à être utilisé pour l'imagerie du système veineux des yeux, la différenciation tissulaire, le diagnostic ou comme forme de traitement.

Le VeinViewer 3.0 Flex n'est pas destiné à être utilisé à proximité d'appareils pouvant générer de forts champs magnétiques (des appareils d'IRM, par exemple).

Le VeinViewer 3.0 Flex n'est pas destiné à être utilisé pour le diagnostic ou la vérification de la présence d'un état pathologique. Il ne doit pas être utilisé en extérieur ni en plein soleil.

Cette page a été laissée intentionnellement vide.

Observez les consignes de sécurité exposées brièvement dans cette section afin de garantir une sécurité maximale des personnes et de protéger votre VeinViewer 3.0 Flex.

DÉFINITIONS DES SYMBOLES

Les symboles utilisés dans ce guide s'appliquent aux dangers et pratiques dangereuses qui pourraient entraîner des blessures ou des dommages matériels. Consultez les informations ci-dessous pour connaître les définitions des symboles.

AVERTISSEMENT : Indique une situation potentiellement dangereuse qui, si elle n'est pas évitée, peut entraîner un préjudice corporel grave, voire mortel.

ATTENTION : Indique une situation dangereuse qui, si elle n'est pas évitée, peut entraîner un préjudice corporel ou des dommages matériels mineurs à modérés.

Fournit des recommandations et informations importantes pour une utilisation efficace et sans problème du dispositif.

Consulter la documentation en annexe. Remarque : Ce symbole est bleu sur le produit.

Batterie

Limites de température d'entreposage

Limites d'humidité d'entreposage

Limites de pression d'entreposage

Fabricant

Marche/Veille

Date de fabrication (AAAA-MM)

DEEE – Ne pas jeter ce produit avec les ordures ménagères. Il DOIT être mis au rebut conformément aux directives locales établies dans l'UE concernant l'élimination des équipements électroniques.

Garder au sec

Consulter les instructions d'utilisation

EC REP Représentant européen

CH REP Représentant suisse

Fragile – À manipuler avec soin

Ce côté vers le haut

CE 0123 Appareil de Classe IIa conforme à la directive européenne 93/42/CEE

C US Marque de l'Association canadienne de normalisation

Poids

RoHS Directive RoHS – Restriction of Hazardous Substances (Restriction d'utilisation de substances dangereuses)

SN Numéro de série

Certification InMetro

Indication de conformité réglementaire australienne

Aux termes de la loi fédérale américaine, ce dispositif ne peut être vendu que par un médecin ou sur son ordonnance.

SÉCURITÉ GÉNÉRALE ET AVERTISSEMENTS

Cette section contient des informations importantes afin que l'utilisateur puisse faire fonctionner l'appareil en toute sécurité.

AVERTISSEMENT : N'utilisez PAS ce produit ou tout autre équipement en option disponible sans avoir lu au préalable et compris les instructions indiquées dans ce manuel, ainsi que toute autre information complémentaire telle que les manuels d'entretien et les fiches d'instruction accompagnant ce produit ou l'équipement en option.

Si vous ne parvenez pas à comprendre les avertissements, les mises en garde ou les instructions figurant dans ce manuel, contactez l'assistance technique de Christie avant de tenter d'utiliser ce dispositif. Dans le cas contraire, vous risquez d'endommager l'appareil ou de vous blesser.

AVERTISSEMENT : Ne modifiez en AUCUNE façon cet appareil, sauf si cette modification est décrite dans les instructions figurant dans la présente documentation ou les fiches d'instruction fournies avec ce produit ou un équipement en option. Dans le cas contraire, vous risquez d'endommager l'appareil ou de vous blesser.

AVERTISSEMENT : Les composants du VeinViewer 3.0 Flex sont spécifiquement conçus et fabriqués pour être utilisés avec le VeinViewer 3.0 Flex. Les composants, pièces et accessoires conçus par d'autres fabricants n'ont pas été testés par Christie et leur utilisation est déconseillée avec le VeinViewer 3.0 Flex. Cela pourrait entraîner une augmentation des émissions électromagnétiques ou une diminution de l'immunité électromagnétique et/ou avoir une incidence sur la sécurité et l'efficacité du VeinViewer 3.0 Flex. Utilisez UNIQUEMENT les composants repris dans la liste de pièces du VeinViewer 3.0 Flex.

AVERTISSEMENT : Ne raccordez pas d'autres dispositifs médicaux directement au VeinViewer 3.0 Flex. Cela peut entraîner une défaillance inattendue du dispositif et du VeinViewer 3.0 Flex. Le VeinViewer 3.0 Flex ne doit pas être utilisé à côté ou au-dessus d'un autre équipement qui n'est pas spécifié dans le présent guide de l'utilisateur. Si une telle utilisation est nécessaire, il convient de surveiller le VeinViewer 3.0 Flex pour en vérifier le fonctionnement normal dans la configuration dans laquelle il sera utilisé, avant de démarrer tout type d'acte médical. Les équipements de communications RF portables et mobiles peuvent affecter le VeinViewer 3.0 Flex. Consultez les spécifications techniques incluses dans ce manuel. Dans le cas contraire, vous risquez d'endommager l'appareil ou de vous blesser.

AVERTISSEMENT : Ne laissez PAS le VeinViewer 3.0 Flex sans surveillance. Cela pourrait, en effet, présenter un risque d'étranglement ou d'enchevêtrement avec l'adaptateur c.a., les câbles USB ou la dragonne.

AVERTISSEMENT : Entreposez cet équipement hors de portée des nourrissons et des enfants. Cela pourrait, en effet, présenter un risque d'étouffement causé par l'ingestion d'une petite pièce qui s'est détachée du VeinViewer 3.0 Flex ou de ses accessoires.

AVERTISSEMENT : Des précautions particulières doivent être prises avec le VeinViewer 3.0 Flex en ce qui concerne la CEM. Le VeinViewer 3.0 Flex doit être configuré et mis en service conformément aux informations de CEM fournies dans la section Spécifications techniques du présent guide de l'utilisateur. Dans le cas contraire, vous risquez d'endommager l'appareil ou de vous blesser.

AVERTISSEMENT : Veillez à ne connecter au VeinViewer 3.0 Flex que des équipements conformes à la certification CEI60950 ou CEI60601.

ATTENTION : En cas de chute accidentelle, n'utilisez PAS le VeinViewer 3.0 Flex. Une chute peut, en effet, affecter l'efficacité du VeinViewer 3.0 Flex. Reportez-vous au CHAPITRE DIX : DÉPANNAGE.

ATTENTION : NE regardez pas directement la source lumineuse d'imagerie lorsque le VeinViewer 3.0 Flex est sous tension, car la puissance lumineuse est très intense.

En raison de la puissance lumineuse intense, fournissez au patient une protection des yeux délivrée par le centre médical lors de l'utilisation du dispositif sur des nouveau-nés ou sur la vasculature autour des yeux ou sur le cuir chevelu. Reportez-vous aux directives de votre établissement concernant les procédures de sécurité pour les yeux.

ATTENTION : Ne PAS toucher, frapper ou endommager la lentille en verre du VeinViewer 3.0 Flex. Suivez les méthodes de nettoyage recommandées exposées au CHAPITRE HUIT : ENTRETIEN.

ATTENTION : Dans de rares cas, des artères superficielles peuvent être détectées et projetées par des dispositifs dans le proche infrarouge. Le VeinViewer 3.0 Flex ne fait pas de distinction entre les veines et les artères. Parallèlement à la pratique d'accès vasculaire standard, la palpation doit être effectuée en plus de la visualisation, à l'aide du VeinViewer 3.0 Flex, du remplissage veineux et de la détection de valve de tout réseau sanguin avant l'accès vasculaire pour mieux garantir l'identification des veines. Le non-respect de cette consigne peut entraîner l'identification erronée d'une artère comme cible veineuse.

ATTENTION : Christie s'efforce de fournir un large éventail de produits VeinViewer 3.0 Flex pour répondre aux besoins de l'utilisateur final et du patient ; toutefois, l'interprétation et l'application finale du VeinViewer 3.0 Flex relèvent de la responsabilité exclusive du professionnel de la santé qui utilise le dispositif. Christie recommande aux professionnels de la santé de se conformer aux pratiques de soins de santé standard avant d'entreprendre tout acte médical ou pendant celui-ci.

Le VeinViewer 3.0 Flex est conçu pour garantir une utilisation facile. Le VeinViewer 3.0 Flex utilise une lumière visible et proche infrarouge pour l'imagerie vasculaire afin d'éclairer et de projeter la structure veineuse sous-cutanée directement sur la peau du patient. AVIN™ (Active Vascular Imaging Navigation – Navigation d'imagerie vasculaire active) permet à l'utilisateur d'évaluer plusieurs points d'accès avec une image numérique en temps réel.

Le support de stabilité en option permet de positionner le VeinViewer 3.0 Flex sur n'importe quelle partie de l'anatomie, en permettant ainsi au clinicien d'avoir les mains libres pour poser l'acte médical à l'aide de notre technique EOP™ (Eyes On Patient) déposée.

La durée de vie prévue du VeinViewer 3.0 Flex est de 5 ans.

LISTE DES PIÈCES

ATTENTION : Vérifiez que les éléments suivants sont inclus avec votre VeinViewer 3.0 Flex. S'il manque un élément quelconque, contactez votre représentant VeinViewer 3.0 Flex ou l'assistance technique de Christie. Utilisez UNIQUEMENT les éléments repris dans la liste des pièces. Le non-respect de cette consigne pourrait entraîner des blessures.

Numéro de pièce	Description
134-002102-xx	Unité VeinViewer 3.0 Flex
003-003987-xx	Adaptateur c.a. – Fabricant : XP Power, référence du fabricant : VEP24US09
003-003988-xx	Batterie (QTÉ : 2) – Fabricant : Inspired Energy, référence du fabricant : NB2037CD
003-003986-xx	Chargeur de batterie – Fabricant : Energy Access Inc, référence du fabricant : CCC-3162
003-004015-xx	Câble USB
003-003990-xx	Dragonne
003-003989-xx	Sac de rangement
003-003993-xx	Bras du support de stabilité (QTÉ : 2) [Ensemble du support à libération rapide et vis (QTÉ : 2)]
003-003992-xx	Base de pince en C, Super bride de serrage
020-300020-xx	Guide de l'utilisateur du VeinViewer 3.0 Flex
000-102937-xx	Vidéo de formation interne [DVD]
000-102936-xx	CD du logiciel VeinViewer Flex Connect

Les commandes, voyants et fonctions sont illustrés et décrits ci-dessous.

UNITÉ VEINVIEWER 3.0 FLEX

1. Panneau de commande
2. Entrée d'alimentation
3. Verrou du couvercle du compartiment de batterie
4. Couvercle du compartiment de batterie
5. Fixation de la dragonne
6. Fixation du support de bras
7. Port de communication USB
8. Fenêtre de projection
9. Entrée de ventilateur
10. Sortie de ventilateur
11. Étiquette de série
12. Étiquette de différences nationales

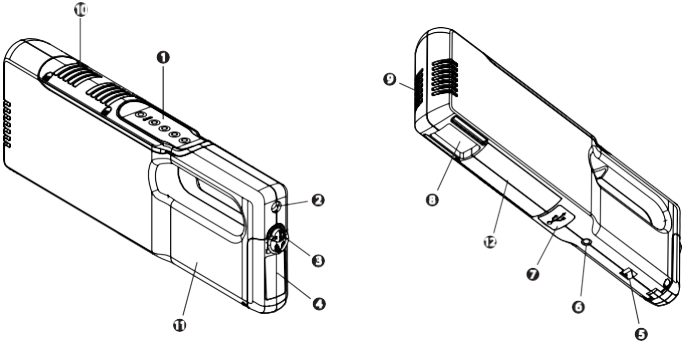

PANNEAU DE COMMANDE

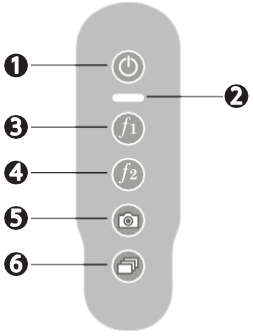

1. Bouton
2. d'alimentation
3. Témoin d'état
4. Bouton *f1* : Redimensionner

   Bouton *f2* : Luminosité max et graphique de référence de la taille du cathéter
5. Bouton d'acquisition d'image
6. Bouton de mode Image
   - Universel*
   - Détail fin*
   - Inverser*

*Une mise à jour de la licence est nécessaire pour l'activation. Reportez-vous au CHAPITRE SEPT : MISES À NIVEAU DE LA LICENCE, DU LOGICIEL ET DU MICROLOGICIEL.

ACCESSOIRES EN OPTION

Étui de transport souple (référence : 003-003983-xx) Utilisez cet étui en option pour transporter et ranger facilement le VeinViewer 3.0 Flex et ses accessoires.

Adaptateur de chargeur de voiture (référence : 003-003984-xx) : Fabricant – Vanson Electronics, référence VAS-5591-A0. Utilisez l'adaptateur de chargeur de voiture pour charger la batterie dans un véhicule. Notez que l'adaptateur de chargeur de voiture est uniquement conçu pour alimenter le chargeur de batterie et qu'il n'alimente pas le VeinViewer 3.0 Flex.

1. Déballez l'adaptateur de chargeur de voiture et branchez-le sur la prise 12 V au dos du chargeur de batterie.
2. Insérez l'adaptateur de chargeur de voiture dans la prise d'alimentation de la voiture.
3. Suivez les instructions figurant dans la section CHARGE DE LA BATTERIE AU CHAPITRE QUATRE : CONFIGURATION DU VEINVIEWER 3.0 FLEX.

ATTENTION : Vérifiez qu'aucune des pièces n'a été endommagée en cours de transport avant de les utiliser. En cas de dommage, n'utilisez PAS le VeinViewer 3.0 Flex. Veuillez contacter l'assistance technique de Christie pour plus d'instructions. Le non-respect de cette consigne pourrait avoir une incidence sur la sécurité et l'efficacité du VeinViewer 3.0 Flex.

AVERTISSEMENT : Gardez le VeinViewer 3.0 Flex au sec. Ne stockez pas et n'utilisez pas le VeinViewer 3.0 Flex et ses composants en dehors de la plage d'humidité ou de température de fonctionnement ou d'entreposage recommandée, ou dans des endroits poussiéreux. Cela pourrait, en effet, provoquer un choc électrique et/ou entraîner une baisse des performances du VeinViewer 3.0 Flex.

Dans certains cas, de la condensation peut se former à l'intérieur de la fenêtre de projection en cas de brusque variation des conditions de température et d'humidité de l'environnement d'utilisation du dispositif.
Si cela se produit, veuillez laisser le VeinViewer 3.0 Flex s'acclimater à son nouvel environnement ou attendez que la condensation ait disparu.

AVERTISSEMENT : Ne pas stocker et/ou utiliser le VeinViewer 3.0 Flex dans la plage des paramètres de température et d'humidité de fonctionnement recommandée peut entraîner une détérioration du produit, voire occasionner un choc électrique. Reportez-vous au CHAPITRE ONZE : SPÉCIFICATIONS TECHNIQUES pour les spécifications de fonctionnement et d'entreposage.

CHARGE DE LA BATTERIE

La batterie n'est pas complètement chargée à la livraison du VeinViewer 3.0 Flex. Pour maintenir un niveau de performance optimal, il faut que la batterie soit toujours complètement chargée avant d'utiliser le VeinViewer 3.0 Flex.

La durée de vie de la batterie est conçue pour fournir environ 300 cycles de charge/décharge complets. La batterie doit être remplacée à l'issue de cette période afin de maintenir un niveau de performance optimal du VeinViewer 3.0 Flex.

Pour un stockage optimal de la batterie, celle-ci doit être stockée à température ambiante. L'exposition à des températures élevées empêchera l'utilisation ou la charge de la batterie. Il est conseillé de recharger la batterie après une période d'entreposage supérieure à 6 mois.

AVERTISSEMENT : Le dispositif utilise une batterie au lithium-ion qui peut exploser si elle n'est pas remplacée, utilisée, manipulée ou jetée de manière appropriée. Jetez la batterie conformément aux ordonnances ou réglementations locales. Utilisez uniquement des batteries fournies par Christie.

Utilisez uniquement le chargeur de batterie fourni par Christie. D'autres chargeurs de batterie ont des tensions et polarités de borne différentes, et leur utilisation peut produire de la chaleur et de la fumée, voire entraîner un incendie ou un éclatement.

Définitions des voyants du chargeur de batterie

1. VOYANT
2. ÉTEINT - Aucune batterie n'est détectée
3. Clignotement vert - Charge rapide
4. Vert continu - Charge complète
5. Jaune continu - Pause : Interruption de charge de la batterie
6. Clignotement rouge - Erreur

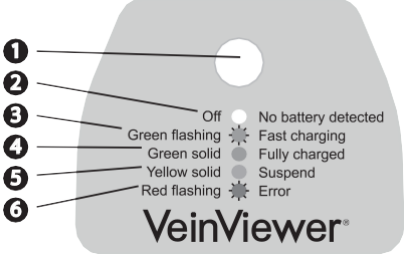

Chargeur de batterie

❶ Entrée 9 V – Prise murale

❷ Entrée 12 V – Prise de voiture

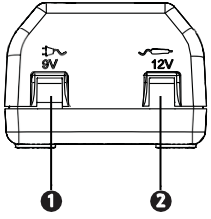

1. Déballez l'adaptateur c.a. et raccordez la fiche de sortie du chargeur de batterie à la prise 9 V au dos du chargeur.
2. Insérez la fiche à broches dans une prise murale.
3. Alignez les rainures sur l'extrémité de la batterie sur les rainures du socle du chargeur de batterie et insérez la batterie dans le chargeur de batterie ; la batterie doit se mettre en place. Le voyant sur le chargeur de batterie clignote, indiquant que la charge de la batterie est en cours.
4. Le témoin d'état du chargeur s'allume en vert lorsque la batterie est totalement chargée.

L'autonomie estimée de la batterie est d'environ 2 heures de fonctionnement continu lorsqu'elle est totalement chargée. Le temps de recharge est d'environ 4 heures.

Lorsque le VeinViewer 3.0 Flex est hors tension avec la batterie installée, il passe en mode de veille à faible consommation, ce qui décharge la batterie sur une période d'environ 72 heures. Pour maintenir la charge de la batterie sur une longue période, retirez-la du dispositif.

INSTALLATION DE LA BATTERIE

1. Faites tourner le verrou du couvercle du compartiment de batterie dans le sens inverse des aiguilles d'une montre pour accéder au compartiment de batterie.
2. Alignez les rainures de l'extrémité de la batterie sur celles du compartiment de batterie.
3. Enfoncez complètement la batterie dans son compartiment. Une fois que la batterie est bien en place, un déclic se fait entendre.
4. Fermez le couvercle du compartiment de batterie.
5. Faites tourner le verrou du couvercle du compartiment de batterie dans le sens des aiguilles d'une montre jusqu'à ce qu'il s'arrête.

Le témoin d'état clignote trois fois lorsque la batterie est installée et lorsque l'adaptateur c.a. n'est pas branché.

La batterie du VeinViewer 3.0 Flex ne se charge PAS lorsqu'elle est installée dans son compartiment et que VeinViewer 3.0 Flex est branché par l'intermédiaire de l'adaptateur c.a. Reportez-vous à la section Charge de la batterie de ce chapitre.

Couvercle du compartiment de batterie

1. Déverrouiller (sens inverse des aiguilles d'une montre)
2. Verrouiller (sens des aiguilles d'une montre)

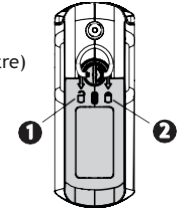

ATTENTION : Ne tenez pas le VeinViewer 3.0 Flex par le couvercle du compartiment de batterie et ne touchez pas le verrou lors de l'utilisation du VeinViewer 3.0 Flex, car cela peut déverrouiller accidentellement le couvercle du compartiment de batterie.

RETRAIT DE LA BATTERIE

Tirez sur la languette de la batterie hors du compartiment de batterie.

Ne repliez pas la languette de la batterie sur le bord du compartiment de batterie et ne tirez pas sur cette languette vers le bas pour retirer la batterie, car cela pourrait la soumettre à une contrainte excessive.

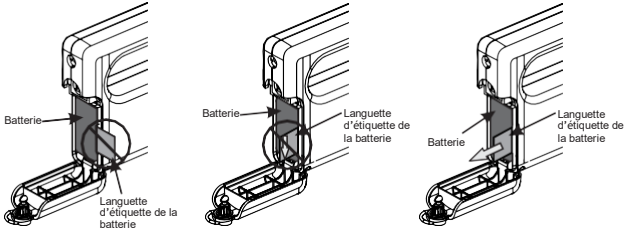

FIXATION DE LA DRAGONNE

ATTENTION : Soyez prudent lorsque vous transportez le VeinViewer 3.0 Flex par la dragonne. Ne faites PAS balancer le VeinViewer 3.0 Flex en le tenant par la dragonne et veillez à ce qu'il ne heurte pas d'obstacles, car cela pourrait entraîner des chocs accidentels et affecter l'efficacité du dispositif.

1. **Poussez la boucle de cordon en dessous et autour de l'œillet métallique de la sangle, puis faites passer la sangle à travers la boucle.**

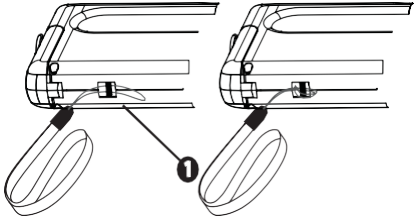

ATTENTION : N'attachez PAS la dragonne au couvercle du compartiment de batterie. Cela peut entraîner une chute ou un choc accidentel et affecter l'efficacité du VeinViewer 3.0 Flex.

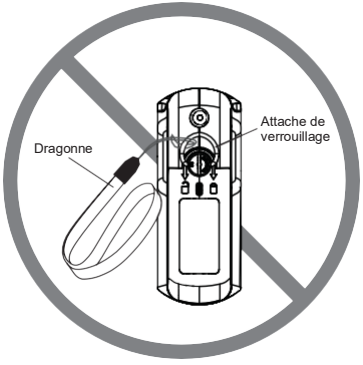

Pour votre confort, le VeinViewer 3.0 Flex est prêt à être utilisé une fois que la batterie totalement chargée est installée ; cependant, Christie recommande de connecter le VeinViewer 3.0 Flex à un ordinateur avant d'utiliser le dispositif pour s'assurer que la date et l'heure sont correctement définies. Reportez-vous au CHAPITRE SEPT : MISES À NIVEAU DE LA LICENCE, DU LOGICIEL ET DU MICROLOGICIEL.

INSTALLATION DU SUPPORT DE STABILITÉ

AVERTISSEMENT : Assurez-vous d'avoir correctement fixé la pince, le support de stabilité et le VeinViewer 3.0 Flex après l'installation, en procédant aux réglages, réparations ou entretiens nécessaires et AVANT TOUTE UTILISATION ; autrement, cela pourrait entraîner un préjudice corporel grave, voire mortel.

AVERTISSEMENT : Veillez à ne PAS placer, suspendre ou appliquer de poids sur le support de stabilité, la potence pour intraveineuse ou le pied de support lors du port du VeinViewer 3.0 Flex. Cela pourrait, en effet, entraîner un chargement incorrect du dispositif et provoquer de graves blessures.

Pour assurer la longévité du support de stabilité, ne pliez PAS le bras selon un rayon de moins de 10 cm (4 po) lorsque le VeinViewer 3.0 Flex est en service.

PINCE EN C : La pince en C est fournie pour fixer le VeinViewer 3.0 Flex sur des surfaces PLANES, comme une table ou un comptoir.

ATTENTION : La pince en C doit être montée sur une surface plane d'une épaisseur comprise entre 1,3 cm (0,5 po) et 6,3 cm (2,5 po). Ne montez PAS la pince en C sur d'autres surfaces que celles qui sont indiquées dans le Guide de l'utilisateur, au risque d'affecter la sécurité et l'efficacité du VeinViewer 3.0 Flex.

❶ Serrez le bouton jusqu'à ce que la pince en C soit fermement fixée sur une surface de montage horizontale, comme une table.

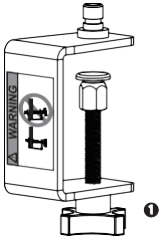

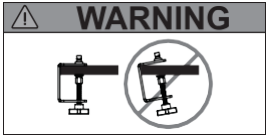

❷ Tirez sur le connecteur à libération rapide du support de stabilité dans le sens indiqué.

❸ Placez le connecteur à libération rapide sur le goujon mâle sur la pince.

❹ Libérez le connecteur rapide.

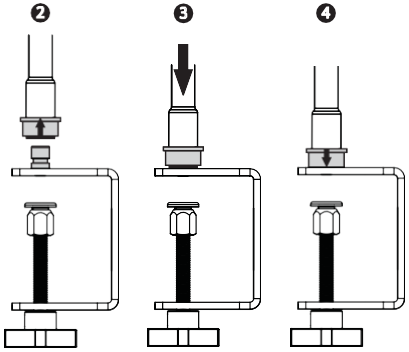

Il convient d'effectuer une inspection et un entretien périodiques du bras et du mécanisme de dégagement rapide afin d'étendre l'efficacité et la durée de vie du bras.
Contactez l'assistance technique de Christie pour connaître les procédures appropriées de maintenance préventive.

SUPER BRIDE DE SERRAGE : la Super bride de serrage est fournie pour permettre un montage sur une surface plane, ainsi que sur des surfaces arrondies ou carrées comme une ridelle ou une potence pour intraveineuse.

AVERTISSEMENT : Les professionnels de la santé devront veiller à la stabilité du VeinViewer 3.0 Flex et du système mobile (comme une potence pour intraveineuse), et s'assurer que ceux-ci ne basculent pas en cours d'installation, de fonctionnement, de transport et d'entreposage. À cette fin, ils devront s'assurer que le VeinViewer 3.0 Flex et le support de stabilité sont correctement montés sur des pieds à perfusion ou potences pour intraveineuse, conformément aux spécifications exposées sur cette page.

Spécifications pour un pied à perfusion	Spécifications pour une potence pour intraveineuse
Déport max. du bras : 71,1 cm (28 po)	Déport max. du bras : 71,1 cm (28 po)
Hauteur max. entre le sol et la pince : 144,7 cm (57 po)	Hauteur max. entre le sol et la pince : 157,5 cm (62 po)
Poids min. de la base : 7,5 kg (16,5 lb)	Poids min. de la base : 1,8 kg (4 lb)
Taille min. de la base : 48,3 cm (19,0 po)	Taille min. de la base : 59,0 cm (23,25 po)
Diamètre du support : 1,9 cm (0,75 po) à 2,5 cm (1 po)	Diamètre du support : 1,9 cm (0,75 po) à 2,5 cm (1 po)
Diamètre de roue min. : 7,0 cm (2,75 po)	Diamètre de roue min. : 5,0 cm (2 po)
Nombre min. de roulettes : 5	Nombre min. de roulettes : 5

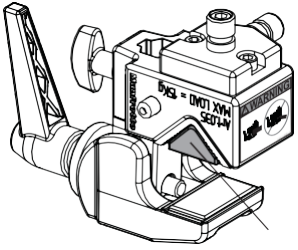

Adaptateur de V-Block

Configuration de la bride pour le montage sur une surface plane

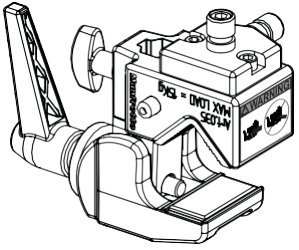

Configuration de la bride pour le montage sur un pied (exemple : support pour intraveineuse, pied de perfusion, ridelle)

AVERTISSEMENT : Ne laissez PAS le VeinViewer 3.0 Flex ou le support de stabilité monté EN PERMANENCE aux ridelles. Le patient pourrait se retrouver piégé dans le lit.

ATTENTION : La Super bride de serrage doit être montée sur une surface plane d'une épaisseur maximale de 3,2 cm (1,3 po). Ne montez PAS la Super bride de serrage sur d'autres surfaces que celles qui sont indiquées dans le Guide de l'utilisateur.

Veuillez vous assurer de fixer fermement l'adaptateur de surface plane V-Block à la Super bride de serrage avant de monter la pince sur une surface plane. Dans le cas contraire, le dispositif risque de ne pas se charger correctement.

MONTAGE DE LA SUPER BRIDE DE SERRAGE – SURFACE PLANE :

1. Tournez le levier dans le sens des aiguilles d'une montre jusqu'à ce que la Super bride de serrage soit fermement fixée à la surface de montage plane. La surface peut être horizontale ou verticale.

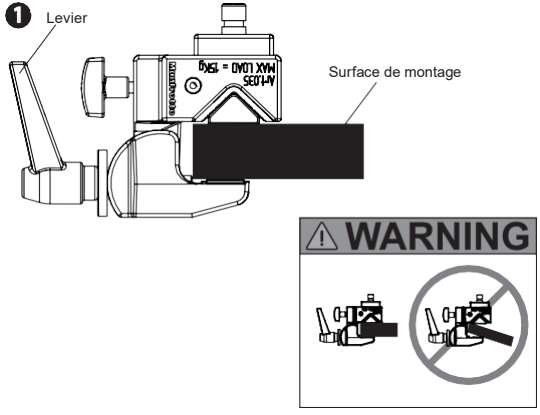

2. Tirez le connecteur à libération rapide du support de stabilité vers l'arrière.
3. Placez le connecteur à libération rapide sur le goujon mâle sur la Super bride de serrage.
4. Libérez le connecteur rapide.

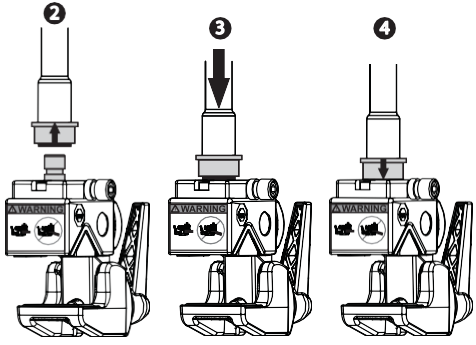

Super bride de serrage montée sur une surface horizontale

AVERTISSEMENT : Utilisez le goujon mâle approprié qui est associé à l'orientation de la surface de montage verticale ou horizontale afin d'éviter des blessures graves potentielles.

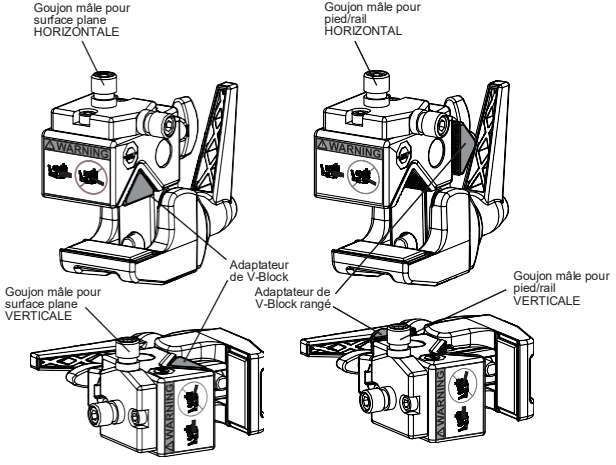

MONTAGE DE LA SUPER BRIDE DE SERRAGE – SURFACE COURBE :

ATTENTION : Il est possible de monter en toute sécurité la Super bride de serrage sur un pied FIXE d'un diamètre compris entre 1,3 cm (0,5 po) et 5,5 cm (2,1 po). Ne montez PAS la Super bride de serrage sur d'autres surfaces que celles qui sont indiquées dans le Guide de l'utilisateur.

Pour connaître les paramètres de montage d'un pied de perfusion ou d'un support pour intraveineuse, reportez-vous à la page 18 du Guide de l'utilisateur.

Veillez à retirer l'adaptateur de surface plane V-block de la base de la Super bride de serrage avant de monter la pince sur un pied ou une ridelle ; sinon, le dispositif risque de ne pas se charger correctement.

❶ Retirez l'adaptateur de surface plane V-Block de la Super bride de serrage en le libérant de la pince. L'adaptateur de surface plane V-Block se range sous la vis de maintien lorsqu'il n'est pas utilisé.

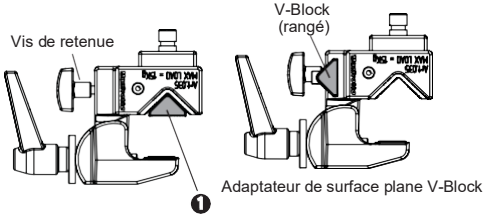

❷ Tournez le levier dans le sens des aiguilles d'une montre jusqu'à ce que la Super bride de serrage soit fermement fixée à la surface de montage courbe. La surface peut être horizontale ou verticale.

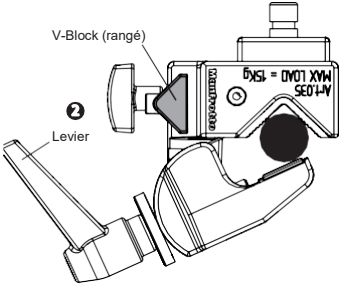

FIXATION DU VEINVIEWER 3.0 FLEX AU SUPPORT DE STABILITÉ

AVERTISSEMENT : Veuillez vous assurer que le connecteur à libération rapide du support de stabilité est correctement engagé sur le goujon mâle de la pince en C ou de la Super bride de serrage en tirant sur le bras.

❶ Fixez le support de montage au VeinViewer 3.0 Flex, fixez fermement la vis imperdable sur le VeinViewer 3.0 Flex à l'aide d'un tournevis à tête plate ou d'une pièce de monnaie.

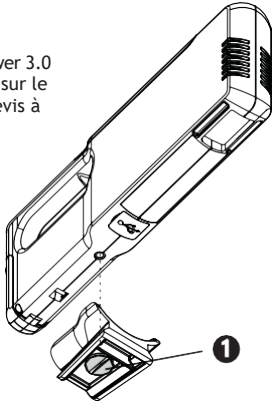

❷ Faites glisser le VeinViewer 3.0 Flex dans le support de montage sur le support de stabilité jusqu'à ce qu'il se mette en position.

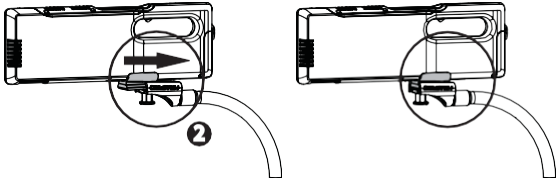

AVERTISSEMENT : Veillez à engager correctement la goupille de déverrouillage en tirant sur le VeinViewer 3.0 Flex avant de commencer tout type de procédure médicale. Consultez l'illustration ci-dessous.

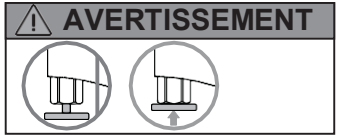

ATTENTION : Christie s'efforce de fournir un large éventail de produits VeinViewer 3.0 Flex pour répondre aux besoins de l'utilisateur final et du patient ; toutefois, l'interprétation et l'application finale du VeinViewer 3.0 Flex relèvent de la responsabilité exclusive du professionnel de la santé qui utilise le dispositif. Christie recommande aux professionnels de la santé de se conformer aux pratiques de soins de santé standard avant d'entreprendre tout acte médical ou pendant celui-ci.

Cette page a été laissée intentionnellement vide.

MISE SOUS TENSION DU VEINVIEWER 3.0 FLEX

Il est possible d'utiliser le VeinViewer 3.0 Flex avec l'adaptateur c.a. ou l'alimentation par batterie.

AVERTISSEMENT : Le VeinViewer 3.0 Flex est livré avec un adaptateur c.a. détachable dont les caractéristiques nominales correspondent précisément au VeinViewer 3.0 Flex.

Le VeinViewer 3.0 Flex est conforme à la norme CEI 60601-1 Différences nationales pour les pays suivants : Allemagne, Australie, Autriche, Belgique, Brésil, Canada, Corée, Danemark, États-Unis, Fédération de Russie, Finlande, France, Grèce, Hongrie, Inde, Irlande, Israël, Italie, Japon, Kenya, Norvège, Pays-Bas, Pologne, Portugal, République tchèque, Royaume-Uni, Serbie, Slovaquie, Slovénie, Suède, Suisse, Turquie, Ukraine.

Avant de raccorder le VeinViewer 3.0 Flex à une source d'alimentation, veillez à ce que la tension nominale de l'alimentation électrique corresponde à celle de la source d'alimentation disponible.

L'adaptateur c.a. fait office d'interrupteur secteur.

Inspectez régulièrement l'adaptateur c.a. pour éviter les risques de choc électrique et/ou d'incendie. Si le cordon électrique et la fiche sont endommagés ou semblent l'être, n'utilisez PAS le VeinViewer 3.0 Flex et contactez immédiatement le service d'assistance technique de Christie pour plus d'instructions.

L'adaptateur c.a. est équipé de connecteurs d'entrée interchangeables.Pour changer le connecteur d'entrée, faites glisser le connecteur souhaité (les ergots tournés vers le haut) sur l'adaptateur dans le sens indiqué.

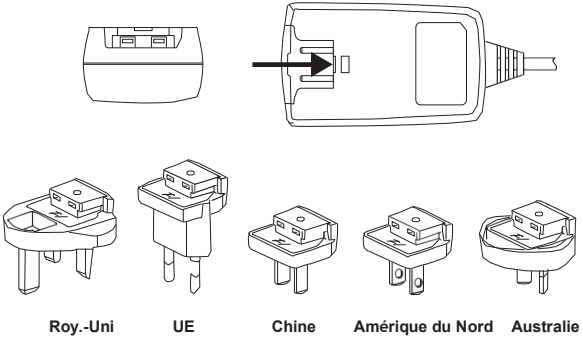

ATTENTION : Veillez à brancher correctement le connecteur d'entrée interchangeable sur l'adaptateur de courant c.a. Un déclic se fait alors entendre. Dans le cas contraire, cela pourrait nuire à la sécurité et l'efficacité du VeinViewer 3.0 Flex.

L'adaptateur de courant c.a. vous permet d'utiliser le VeinViewer 3.0 Flex en continu sans utiliser la batterie.

La batterie du VeinViewer 3.0 Flex ne se charge PAS lorsque le VeinViewer 3.0 Flex est branché par l'intermédiaire de l'adaptateur de courant c.a. Consultez la section Charge de la batterie au CHAPITRE QUATRE : CONFIGURATION DU VeinViewer 3.0 Flex.

Il est conseillé d'utiliser l'adaptateur c.a. lorsque vous connectez le VeinViewer 3.0 Flex à un ordinateur.

Si vous utilisez l'alimentation par batterie, ignorez les étapes 1 et 2.

1. Raccordez l'adaptateur c.a. à l'entrée d'alimentation du VeinViewer 3.0 Flex.
2. Branchez l'autre extrémité dans une prise électrique.
3. Appuyez sur le bouton Power (Alimentation) situé sur le panneau de commande et relâchez-le. Le témoin d'état du panneau de commande doit s'allumer en vert lorsque le VeinViewer 3.0 Flex est mis sous tension.

MISE HORS TENSION DU VEINVIEWER 3.0 FLEX

1. Appuyez à nouveau sur le bouton Power (Alimentation) pour mettre le VeinViewer 3.0 Flex hors tension, puis relâchez-le. Le témoin d'état s'éteint.
2. Débranchez l'adaptateur c.a. de la prise de courant.
3. Retirez l'adaptateur c.a. de l'entrée d'alimentation du VeinViewer 3.0 Flex.

MISE AU POINT

La mise au point est effectuée lorsque le texte autour du bord de l'image est net et lisible (voir l'exemple d'image). Pour bénéficier d'une mise au point optimale avec le VeinViewer 3.0 Flex, veuillez respecter une distance d'environ 30 cm (12 po).

ATTENTION : Le VeinViewer 3.0 Flex doit former idéalement un angle de 90 degrés par rapport à la surface de la partie anatomique du patient qui fait l'objet d'une imagerie, faute de quoi l'image projetée apparaîtra peut-être asymétrique ou déformée. La ligne visuelle du praticien doit suivre la lumière de l'image projetée d'aussi près que possible.

PROCÉDURE DE MISE AU POINT

1. Positionnez le VeinViewer 3.0 Flex perpendiculairement à la zone à laquelle il faut appliquer une imagerie, comme illustré à la page suivante.
2. Positionnez le VeinViewer 3.0 Flex à proximité, à quelques centimètres de la zone d'évaluation, puis déplacez lentement le VeinViewer 3.0 Flex vers la distance focale, à environ 30 cm (12 po) de la zone cible.
3. La mise au point est effectuée lorsque le texte autour du bord de l'image est net et lisible.

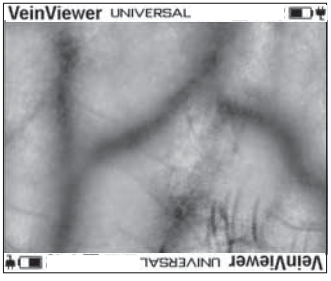

ATTENTION : Réglez la distance focale du VeinViewer 3.0 Flex en déplaçant, ensemble, le bras du support de stabilité et le VeinViewer 3.0 Flex.
Si vous tirez seulement sur le VeinViewer 3.0 Flex pour effectuer le réglage, vous risquez de déloger accidentellement le support de montage.

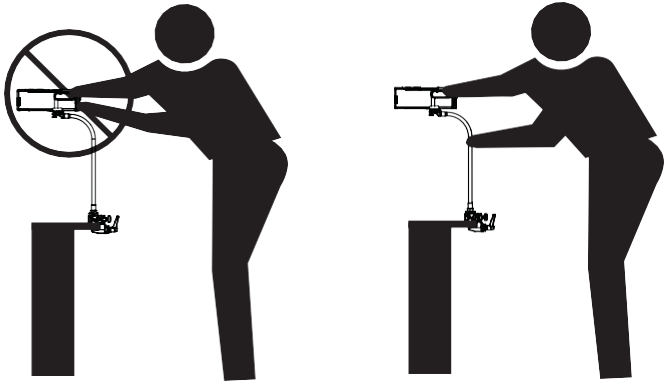

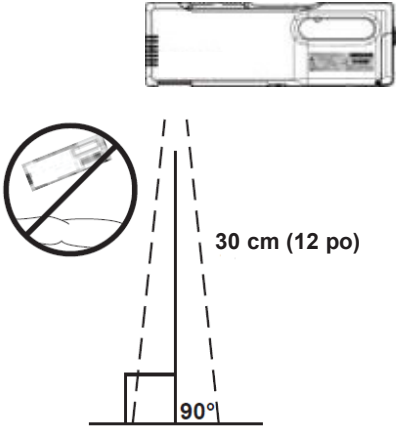

Avant d'utiliser le VeinViewer 3.0 Flex sur le patient, assurez-vous que la mise au point du VeinViewer 3.0 Flex est correcte, et familiarisez-vous avec les sections MODES D'IMAGERIE et FONCTIONS D'IMAGERIE présentées dans ce chapitre.

ATTENTION : L'image du VeinViewer 3.0 Flex peut faire apparaître une largeur de vaisseau légèrement différente de la taille du vaisseau réel. Ce phénomène varie d'un sujet à l'autre, d'un endroit du corps à un autre ou encore d'un mode d'imagerie à un autre. Christie recommande aux professionnels de la santé de se conformer aux pratiques de soins de santé standard avant d'entreprendre tout acte médical ou pendant celui-ci.

MODES D'IMAGERIE

Il est possible de changer le mode d'image en appuyant sur le bouton Image Mode situé sur le panneau de commande.

- Universal (Universel) : modes d'imagerie standard. Convient pour tous les patients.
- Fine Detail (Détail fin) : ce mode permet de visualiser les détails les plus fins de l'image. Utile pour les enfants, les nouveau-nés ou les patients traités par sclérothérapie.
- Inverser : inverse la couleur de l'image pour projeter des veines vertes sur un fond sombre.

Le mode d'image s'affiche dans le texte du bord de l'image projetée. Reportez-vous à la section AFFICHAGE DE L'IMAGE PROJETÉE dans ce chapitre.

❶ Pour régler le mode d'imagerie, appuyez sur le bouton Mode. Le VeinViewer 3.0 Flex parcourt les différents modes dans l'ordre suivant :

1. Universel
2. Détail fin
3. Universel inversé
4. Détail fin inversé

FONCTIONS D'IMAGERIE

❷ Redimensionner : permet de régler l'image sur l'une des trois tailles possibles. Trois tailles d'image différentes sont accessibles en appuyant sur le bouton f1 situé sur le panneau de commande, puis en le relâchant.

❸ Luminosité max : Permet de régler la luminosité de l'image sur deux niveaux différents en maintenant le bouton f2 situé sur le panneau de commande appuyé pendant environ 5 secondes. Cette fonction se révèle utile dans les environnements où les niveaux d'éclairage ambiant sont plus élevés.

CathCompass™ : Activez et désactivez le graphique de référence de la taille du cathéter en appuyant sur le bouton f2 situé sur le panneau de commande, puis en le relâchant.

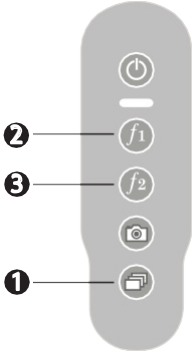

Il est possible d'utiliser les fonctions Redimensionner et Luminosité max avec tous les autres modes d'imagerie. Le graphique de référence de la taille du cathéter est uniquement disponible en mode image taille réelle (Universal [Universel] ou Fine [Fin]). Par défaut, le graphique de référence de la taille du cathéter est activé à chaque mise sous tension et doit être désactivé en appuyant sur le bouton f2 situé sur le panneau de commande.

❹ Acquisition d'image* : effectue l'acquisition d'une image statique horodatée de l'image de la veine projetée et l'enregistre sous la forme d'un fichier BMP sur le VeinViewer 3.0 Flex. Il est possible de transférer l'image acquise sur un ordinateur par l'intermédiaire d'une connexion USB. Reportez-vous à la section Connexion USB du logiciel PC au CHAPITRE SEPT : MISES À NIVEAU DE LA LICENCE, DU LOGICIEL ET DU MICROLOGICIEL.

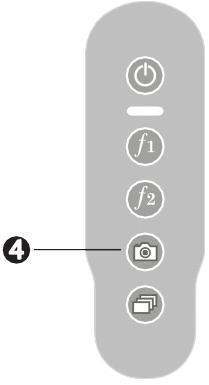

PROCÉDURE D'ACQUISITION D'IMAGES

Appuyez sur le bouton Image Capture (Acquisition d'images) du panneau de commande.

Le VeinViewer 3.0 Flex n'acquiert PAS d'informations sur le patient. Les images saisies sont UNIQUEMENT horodatées.

Le VeinViewer 3.0 Flex permet d'acquérir 200 images. L'image la plus ancienne est automatiquement supprimée du VeinViewer 3.0 Flex lorsque la mémoire atteint sa capacité maximale et qu'une nouvelle image est saisie.

Lorsque l'acquisition d'images est activée, il peut s'écouler quelques secondes avant que l'image soit enregistrée dans le VeinViewer 3.0 Flex. Pendant cette période, l'icône d'acquisition d'images est affichée dans le bord de l'image ; le clavier et les fonctions connexes sont alors inutilisables. Le VeinViewer est toujours en mesure d'imager les réseaux sanguins sous-cutanés sur la surface de la peau au cours de cette période. Le clavier sera à nouveau utilisable une fois que l'icône d'image saisie aura disparu.

IMAGE PROJETÉE À L'ÉCRAN

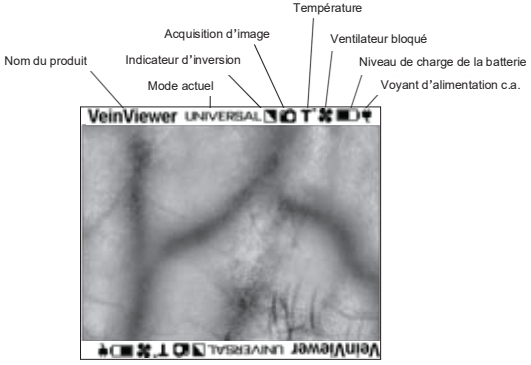

TÉMOIN D'ÉTAT

Vous trouverez, dans le tableau ci-dessous, la description de chaque message qui s'affiche sur le témoin d'état situé sur le panneau de commande.

TÉMOIN D'ÉTAT	MESSAGE
Vert fixe	Le VeinViewer 3.0 Flex est allumé
Rouge fixe	Niveau de la batterie < 25 %
Clignotement rouge (de manière répétitive)	Niveau de la batterie < 10 %
Orange fixe	Avis du système – Regardez les icônes sur le bord de l'image et reportez-vous au CHAPITRE DIX : DÉPANNAGE.
Éteint	Mode veille ou Hors tension en l'absence de batterie ou si l'adaptateur c.a. n'est pas branché.
Orange clignotant	Bouton enfoncé non valide

GRAPHIQUE DE RÉFÉRENCE DE LA TAILLE DU CATHÉTER

Le graphique présente six (6) calibres de cathéter IV périphérique en couleur et une largeur de calibre précise à la distance de travail du dispositif (reportez-vous à la PROCÉDURE DE MISE AU POINT dans ce chapitre) et dans l'alignement (reportez-vous au CHAPITRE DIX : DÉPANNAGE). Une fois le site d'accès identifié, la projection peut être déplacée dans sa distance de travail (en maintenant un angle à 90 degrés) pour s'aligner sur le site sélectionné. Cet outil de référence permet à l'utilisateur de mieux évaluer l'anatomie vasculaire par rapport à la largeur du cathéter. Toute décision clinique prise pour l'accès IV relève du seul jugement de l'utilisateur et de l'entière responsabilité du clinicien.

Le graphique de référence de la taille du cathéter sert uniquement de référence. Sur le graphique, la lettre G correspond au calibre.Par exemple : **14G** apparaît en regard de la barre orange.

Les tailles de cathéter IV périphérique (avec les couleurs et le calibre correspondants) sont :

14G (orange) = 2,2 mm
16G (gris) = 1,7 mm
18G (vert) = 1,3 mm
20G (rose) = 1,1 mm
22G (bleu) = 0,9 mm
24G (jaune) = 0,7 mm

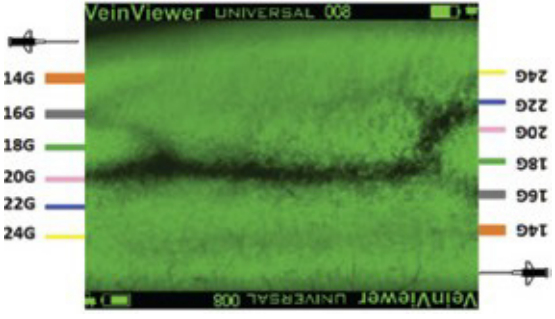

Le VeinViewer 3.0 Flex doit former idéalement un angle de 90 degrés par rapport à la surface de la partie anatomique du patient qui fait l'objet d'une imagerie, faute de quoi l'image projetée apparaîtra peut-être biaisée ou déformée.La ligne visuelle du praticien doit suivre la lumière de l'image projetée d'aussi près que possible.

ATTENTION : Christie s'efforce de fournir un large éventail de produits VeinViewer 3.0 Flex pour répondre aux besoins de l'utilisateur final et du patient ; toutefois, l'interprétation et l'application finale du VeinViewer 3.0 Flex relèvent de la responsabilité exclusive du professionnel de la santé qui utilise le dispositif. Christie recommande aux professionnels de la santé de se conformer aux pratiques de soins de santé standard avant d'entreprendre tout acte médical ou pendant celui-ci.

ATTENTION : L'image du VeinViewer 3.0 Flex peut faire apparaître une largeur de vaisseau légèrement différente de la taille du vaisseau réel. Ce phénomène varie d'un sujet à l'autre, d'un endroit du corps à un autre ou encore d'un mode d'imagerie à un autre. Christie recommande aux professionnels de la santé de se conformer aux pratiques de soins de santé standard avant d'entreprendre tout acte médical ou pendant celui-ci.

VERSION LOGICIELLE

La version logicielle du VeinViewer 3.0 Flex s'affiche lorsque vous maintenez le bouton f1 enfoncé pendant 3 secondes. Pour désactiver la fenêtre d'affichage, appuyez sur le bouton f1 et maintenez-le enfoncé pendant 3 secondes.

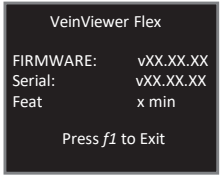

Le VeinViewer 3.0 Flex est équipé du logiciel VeinViewer Connect qui permet à l'utilisateur de synchroniser la date et l'heure du dispositif, de gérer les images sur le dispositif, d'afficher l'état du dispositif ou encore de mettre à niveau la licence, le logiciel et le micrologiciel par l'intermédiaire d'une connexion USB avec un ordinateur.

Lorsque vous procédez à la mise à niveau de la licence, du logiciel ou du micrologiciel, veillez à passer par un représentant ou un distributeur agréé de Christie. Pour plus d'informations, veuillez contacter l'assistance technique de Christie.

Ne transférez PAS de fichiers non autorisés vers le dispositif. Cela pourrait, en effet, perturber les fonctionnalités du dispositif.

LOGICIEL VEINVIEWER CONNECT

Systèmes d'exploitation : Windows 10 (64 bits uniquement) et Windows 11 sont pris en charge. Si vous ne disposez pas des droits d'administration sur votre ordinateur, il peut être nécessaire de contacter votre administrateur réseau pour qu'il vous accorde l'accès.

Matériel : ordinateurs de bureau et portables équipés de Windows. Les tablettes et les ordinateurs Macintosh ne sont pas pris en charge.

Le dispositif n'est pas alimenté par la connexion USB.

Branchez l'adaptateur c.a. ou insérez une batterie complètement chargée dans le VeinViewer. Ne mettez PAS le dispositif sous tension.

Raccordez directement le VeinViewer 3.0 Flex à un port USB de l'ordinateur. Il se peut que l'interface ne fonctionne pas correctement en cas de connexion via un concentrateur USB.

VEINVIEWER CONNECT

1. Insérez le CD du logiciel VeinViewer Connect (fourni avec le dispositif) et ouvrez le CD depuis le « Poste de travail ».
2. Double-cliquez sur l'icône VeinViewer Connect pour commencer.

CONNEXION DU VEINVIEWER 3.0 FLEX À VOTRE ORDINATEUR

Assurez-vous d'avoir installé le logiciel VeinViewer Connect avant de connecter le VeinViewer 3.0 Flex à votre ordinateur.

1. Branchez l'adaptateur c.a. ou insérez une batterie complètement chargée dans le VeinViewer. Ne mettez PAS le dispositif sous tension.
2. Raccordez le câble USB fourni entre le port USB de l'ordinateur et le port de communication USB du VeinViewer 3.0 Flex. Remarque : La fenêtre d'installation des pilotes s'affiche normalement la première fois que vous connectez le VeinViewer 3.0 Flex à votre ordinateur. Il se peut que vous soyez invité à installer des pilotes. Attendez que Windows signale que le dispositif est prêt à l'emploi.
3. Lancez le logiciel VeinViewer Connect. La fenêtre « VeinViewer Connect » s'affiche et répertorie les dispositifs VeinViewer disponibles, tels que « \\.\COM# », sous « Device(s): » (Périphériques :). Cliquez sur l'icône « Connect » (Connecter) pour commencer.
   Vous devrez peut-être cliquer sur l'icône « Refresh » (Actualiser) si aucun dispositif n'est répertorié. Si le problème persiste, consultez le CHAPITRE DIX : DÉPANNAGE.
4. La première fois que le VeinViewer est connecté à un ordinateur, vous pouvez être invité à mettre à jour l'heure du VeinViewer pour qu'elle corresponde à celle de l'ordinateur. Cliquez sur « Yes » (Oui).

GESTION D'IMAGES DE VEINVIEWER CONNECT

- Affichage d'une liste d'images
- Affichage d'aperçus d'images
- Copie ou déplacement d'images du VeinViewer vers l'ordinateur
- Conversion du format d'image vers BMP, PNG, TIF ou JPG
- Suppression d'images du VeinViewer

Les images stockées sur le dispositif apparaissent sous « Manage Images » (Gestion des images) dans l'onglet « Home » (Accueil) du logiciel VeinViewer Connect.

Lors du transfert d'images vers un ordinateur, l'utilisateur peut les enregistrer dans le répertoire de son choix.

Remarque : Les images capturées apparaissent sous la forme « 00000001_Année-Mois-Jour-Temps-H-Min-S », lors de l'enregistrement sur un ordinateur, pour documenter la date et l'heure d'acquisition des images avec le VeinViewer.

Mise à niveau de la licence : après l'achat, saisissez les codes d'activation afin d'activer les modes et les fonctionnalités d'imagerie en option.

Remarque : Les codes d'activation sont spécifiques au dispositif et doivent être obtenus auprès de l'assistance technique de Christie : www.christiemed.com ou 877 SEE VEIN (733-8346).

Informations relatives à la licence et aux droits d'auteur : des informations détaillées sur les droits d'auteur sont disponibles en cliquant sur « Help > About » (Aide > À propos de).

NETTOYAGE

AVERTISSEMENT : Mettez toujours le VeinViewer 3.0 Flex hors tension et débranchez-le des prises électriques avant de le nettoyer. Le non-respect de cette consigne pourrait avoir une incidence sur la sécurité et l'efficacité du VeinViewer 3.0 Flex.

Cette section vise à vous assister pour un nettoyage efficace du VeinViewer 3.0 Flex. Elle permet également de protéger les composants fragiles du VeinViewer 3.0 Flex au cours du processus de nettoyage.

VeinViewer 3.0 Flex

1. Utilisez un chiffon non pelucheux imbibé d'alcool isopropylique à 70 %, des lingettes Super Sani-Cloth, Sani-Cloth Plus, Sani-Cloth Prime, Sani-Cloth AF3 ou CaviWipes, des lingettes javellisées à une concentration de 1:10 ou des lingettes Chlor-Clean, Haz-Tabs, Clinell Sporicidal, Clinell Universal Sanitizing ou Accel TB pour essuyer les surfaces exposées du VeinViewer 3.0 Flex.
2. Séchez à l'air ou à l'aide d'un chiffon propre non pelucheux.
3. Soufflez de l'air ionisé déshydraté pour maintenir les grilles d'aération du ventilateur sans poussière ni débris.

Lentille

1. La lentille du VeinViewer 3.0 Flex doit être nettoyée UNIQUEMENT avec un chiffon non pelucheux imbibé d'alcool isopropylique à 70 %.
2. Pour le séchage, utilisez un chiffon propre non pelucheux.

Les méthodes de nettoyage présentées sont recommandées pour des raisons de compatibilité avec les matériaux du VeinViewer 3.0 Flex. La fréquence de nettoyage doit être conforme aux directives de lutte contre les infections de votre établissement.

Pour plus d'informations sur la compatibilité des solutions de nettoyage pour le VeinViewer 3.0 Flex, veuillez contacter Christie Medical Holdings ou votre représentant VeinViewer 3.0 Flex local. Le non-respect des recommandations suivantes peut endommager le VeinViewer 3.0 Flex et annuler la garantie.

ATTENTION : Veuillez ne PAS pulvériser de nettoyants, ni verser de liquides directement sur les surfaces du VeinViewer 3.0 Flex. Ce faisant, vous risquez que des excès de liquide pénètrent dans le VeinViewer 3.0 Flex et endommagent le dispositif.

Christie recommande d'utiliser une protection oculaire et des gants lors du nettoyage du VeinViewer 3.0 Flex. Reportez-vous à la politique de votre établissement et à la procédure d'utilisation d'équipements de protection des personnes lors du nettoyage de dispositifs médicaux.

N'utilisez PAS de solvants ni de nettoyants abrasifs sur une quelconque partie du VeinViewer 3.0 Flex. Les produits et solutions autres que ceux qui sont recommandés peuvent endommager le VeinViewer 3.0 Flex et annuler la garantie.

MISE AU REBUT DU

N’exposez pas la batterie au feu et ne la jetez pas au feu.Veillez à une mise au rebut correcte du VeinViewer 3.0 Flex, de la batterie, de l’adaptateur c.a., du chargeur de batterie et des accessoires, car un traitement inapproprié des déchets de ce produit peut présenter des dangers potentiels pour l’environnement et la santé humaine. Pour plus d’informations sur le recyclage de ce produit, conformez-vous aux directives de votre établissement ou contactez votre service de mise au rebut des déchets ou l’assistance technique de Christie.

Avant d'envoyer les unités VeinViewer 3.0 Flex pour une procédure d'entretien, veillez à stocker, sur votre ordinateur, toutes les images enregistrées depuis le dispositif et à supprimer toutes les images saisies du dispositif.

Christie Medical Holdings s'engage à vous aider à tirer pleinement parti des fonctionnalités de votre VeinViewer 3.0 Flex. Le VeinViewer 3.0 Flex est un dispositif de haute qualité. Cependant, nous sommes conscients que, de temps à autre, vous pouvez avoir besoin d'assistance pour des problèmes techniques ou d'utilisation. Veuillez vous reporter au CHAPITRE DIX : DÉPANNAGE pour trouver la réponse à votre question ou contactez l'assistance technique de Christie par téléphone, par e-mail ou en ligne.

Heures d'ouverture de l'assistance technique de Christie :
Du lundi au vendredi
De 8h00 à 17h00, HNE (heure normale de l'Est)

E-mail : service@christiemed.com (disponible 24h/24) Site

Web : www.christiemed.com

Téléphone :
1-901-721-0330
1-877-SEE-VEIN (1-877-733-8346 ; appel gratuit)
International : +1-901-721-0330

Fax :
1-901-721-0350
International : +1-901-721-0350

Toute utilisation non autorisée ou inappropriée du VeinViewer 3.0 Flex annulera la garantie limitée.
Les interventions d'entretien ou de réparation doivent être effectuées par un représentant agréé de Christie Medical Holdings.

La garantie limitée ne s'applique pas aux produits faisant ou ayant fait l'objet :

- de modifications ou de réparations, sauf si celles-ci ont été exécutées avec l'autorisation des techniciens de Christie Medical Holdings ;
- de toute procédure d'utilisation ou d'entretien inappropriée, de négligence ou d'un accident ;
- de dommages résultant d'une surintensité de courant, d'une température excessive ou d'autres conditions environnementales s'écartant des spécifications applicables (consultez la section relative aux spécifications d'entreposage et de manipulation) ;
- d'une altération, d'une dégradation ou de l'effacement du numéro de série (ou d'une partie de ce numéro).

Christie Medical Holdings s'engage à garantir la qualité de ses produits. Vous pouvez contacter l'assistance technique Christie si vous avez des questions ou des commentaires sur les options du contrat d'entretien, les formations internes, les ventes ou l'assistance, en vous rendant sur www.christiemed.com, en envoyant un e-mail à l'adresse info@christiemed.com ou en composant le 1-877-SEE-VEIN (1-877-733-8346 ; appel gratuit). Pour les appels internationaux, composez le +1-901-721-0330.

ÉLÉMENTS DONT L'UTILISATEUR PEUT EFFECTUER

Couvercle du compartiment de batterie (référence : 003-003977-xx)

Consultez la section INSTALLATION DE LA BATTERIE au CHAPITRE QUATRE : CONFIGURATION DU VeinViewer 3.0 Flex.

Tout d'abord, utilisez un embout à six pans de 1,5 mm pour enlever le couvercle du compartiment de batterie endommagé. Ensuite :

1. Insérez l'axe d'articulation à la base du nouveau couvercle de batterie.
2. Placez le couvercle du compartiment à batterie sur le VeinViewer 3.0 Flex (fermement en place).
3. Insérez et serrez à la main les vis M2 (2).Assurez-vous que les vis sont correctement serrées avec un tournevis à six pans de 1,5 mm. L'utilisation d'un petit tournevis à tête plate est nécessaire pour empêcher l'axe d'articulation de tourner pendant l'installation des vis.

i Le tournevis et l'embout à six pans ne sont pas fournis.

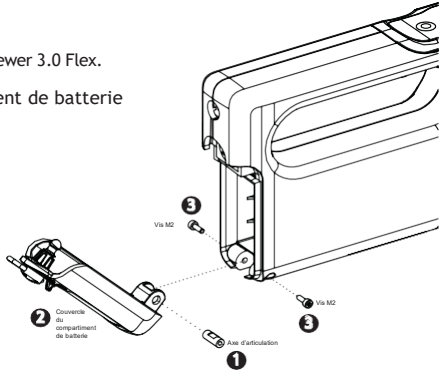

i Le couvercle du compartiment de batterie doit pouvoir tourner librement.Veuillez vous assurer que la batterie peut également se verrouiller/déverrouiller correctement.

Si les solutions présentées dans la section de dépannage ne résolvent pas le problème, contactez le service technique. Pour des informations de contact, consultez le CHAPITRE NEUF : ENTRETIEN COURANT ET APTITUDE AU SERVICE.

Pour plus d'informations quant à la distinction des couleurs du témoin d'état, veuillez examiner de près le panneau de commande et vous reporter à l'image suivante.

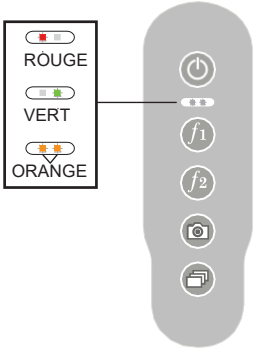

CHUTE

ATTENTION : Arrêtez d'utiliser le VeinViewer 3.0 Flex s'il est tombé. Dans le cas contraire, cela peut entraîner une dégradation des performances. Mettez immédiatement le VeinViewer 3.0 Flex hors tension, retirez la batterie et débranchez l'adaptateur de courant c.a. de la prise électrique (s'il est branché).

Veuillez suivre les procédures ci-dessous, ou contactez votre distributeur local ou l'équipe d'assistance technique de Christie.

1. Inspectez le boîtier extérieur du VeinViewer 3.0 Flex. Si elle ne vous semble pas endommagée, passez à l'étape suivante. En revanche, si vous constatez un quelconque dommage, n'utilisez PAS l'appareil. Consultez le CHAPITRE NEUF : ENTRETIEN COURANT ET APTITUDE AU SERVICE.
2. Inspectez la fenêtre de projection du VeinViewer 3.0 Flex. Si elle ne vous semble pas endommagée, passez à l'étape suivante. En revanche, si vous constatez un quelconque dommage, n'utilisez PAS l'appareil. Consultez le CHAPITRE NEUF : ENTRETIEN COURANT ET APTITUDE AU SERVICE.
3. Inspectez la batterie du VeinViewer 3.0 Flex. Si elle ne vous semble pas endommagée, passez à l'étape suivante. En revanche, si vous constatez un quelconque dommage, n'utilisez PAS l'appareil et jetez la batterie. Consultez la section « MISE AU REBUT DU VeinViewer 3.0 Flex » au CHAPITRE HUIT : ENTRETIEN.
4. Mettez le VeinViewer 3.0 Flex sous tension et utilisez-le sur l'alimentation par batterie. Parcourez les modes d'image et veillez à ce que la mise au point et l'affichage de l'image projetée soient corrects, conformément au CHAPITRE SIX : INSTRUCTIONS D'UTILISATION.

5. Montez le dispositif à 30 cm (12 pouces) de l'image de la mire de réglage pour vérifier l'alignement de l'image. Assurez-vous que le VeinViewer 3.0 Flex est perpendiculaire à la mire d'alignement située à l'intérieur de la couverture arrière de ce document. Réglez la distance de la cible afin que le bord de l'image projetée soit aligné sur le plus grand rectangle de la cible.

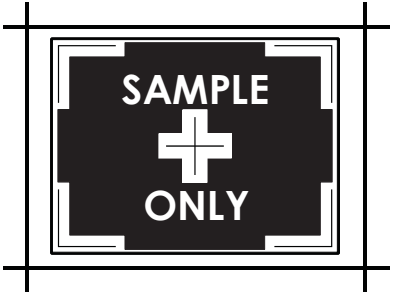

6. Évaluez l'alignement en recherchant la séparation (espace blanc) entre la ligne projetée et la ligne imprimée.

Si vous observez une séparation entre la ligne imprimée et la ligne projetée dans l'une des 5 positions horizontales et/ou verticales, le VeinViewer 3.0 Flex n'est pas conforme aux spécifications d'alignement. Veuillez contacter le service d'assistance technique de Christie.

Il se peut qu'une notification concernant un événement de chute soit émise lors de la connexion du VeinViewer 3.0 Flex au logiciel VeinViewer Connect. Une fenêtre contextuelle vous demande alors si vous souhaitez effectuer une réinitialisation (« Reset: Yes or No »). Sélectionnez Yes si le VeinViewer est correctement aligné.

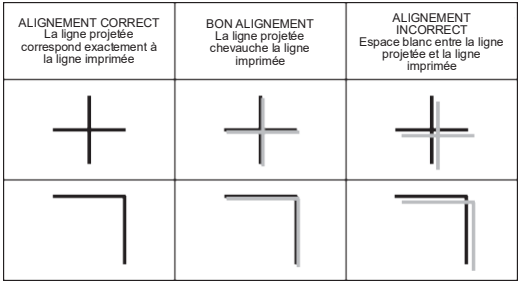

PROBLÈME	TÉMOIN D'ÉTAT	CAUSE	SOLUTION
Le VeinViewer 3.0 Flex ne s'allume pas	Le témoin d'état est éteint	Le VeinViewer 3.0 Flex est éteint	Appuyez sur le bouton Power (Alimentation) pendant une bonne seconde.
		La batterie n'est pas suffisamment chargée	Remplacez-la par une batterie totalement chargée, rechargez la batterie principale ou utilisez le VeinViewer 3.0 Flex en branchant l'adaptateur c.a. sur une prise d'alimentation standard. Remarque : Si le témoin d'état SUSPEND ou ERROR est allumé sur le chargeur de batterie, la batterie ne se charge pas correctement. Retirez la batterie du chargeur de batterie conformément à la procédure « Charge de la batterie » au CHAPITRE QUATRE : CONFIGURATION DU VeinViewer 3.0 Flex. Si la batterie ne se charge toujours pas correctement, contactez votre distributeur local ou l'assistance technique de Christie pour obtenir une batterie de rechange.
		Problème de contact électrique entre le dispositif et la batterie	Veillez à installer correctement la batterie à l'intérieur du compartiment de batterie. Essuyez les rainures de la batterie avec un chiffon sec et PROPRE. Assurez-vous que le couvercle du compartiment de batterie est bien fermé.
		(En cas de fonctionnement sur l'alimentation secteur) L'adaptateur c.a. est endommagé	N'utilisez PAS ou n'essayez pas de réparer l'adaptateur c.a. Contactez immédiatement l'assistance technique de Christie.

PROBLÈME	TÉMOIN D'ÉTAT	CAUSE	SOLUTION
Le VeinViewer 3.0 Flex ne s'allume pas (suite)	Le témoin d'état est éteint	(En cas de fonctionnement sur l'alimentation secteur) Le contact électrique de l'adaptateur c.a. n'est pas bon	Assurez-vous que l'adaptateur c.a. est correctement branché sur l'entrée d'alimentation du VeinViewer 3.0 Flex. Assurez-vous que le connecteur d'entrée interchangeable est correctement raccordé à l'adaptateur c.a. Assurez-vous que la fiche est correctement branchée sur une prise de courant standard. La prise murale doit fournir entre 100 et 240 VCA à 50/60 Hz.
	Le témoin d'état est éteint	Surcharge thermique du VeinViewer 3.0 Flex ; les limites de conditions ambiantes d'utilisation ou d'entreposage ont été dépassées	Retirez la batterie du dispositif et vérifiez si elle n'est pas endommagée. Si vous utilisez une alimentation par prise murale, débranchez l'adaptateur c.a. du VeinViewer 3.0 Flex et de la prise murale. Sortez le VeinViewer 3.0 Flex de l'environnement d'utilisation/d'entreposage extrême, et laissez-le revenir à des conditions ambiantes normales pendant au moins 15 MINUTES avant d'essayer de le remettre sous tension. Remarque : Vérifiez si le témoin d'état clignote en vert 3 fois lorsque vous tentez de remettre le VeinViewer 3.0 Flex sous tension.
Le VeinViewer 3.0 Flex s'éteint de façon inattendue	Clignotement rouge (de manière répétitive)	La batterie n'est pas suffisamment chargée	Remplacez-la par une batterie totalement chargée, rechargez la batterie principale et utilisez le VeinViewer 3.0 Flex en branchant l'adaptateur c.a. sur une prise de courant standard.

PROBLÈME	TÉMOIN D'ÉTAT	CAUSE	SOLUTION
Aucun changement visible dans le champ de l'image ou de la fonctionnalité lorsqu'un bouton de fonction est enfoncé	Icône du mode d'imagerie dans la bordure de l'image	Le bouton du panneau de commande n'a pas été correctement enfoncé	Appuyez fermement sur les boutons du panneau de commande et relâchez-les pour vérifier la fonctionnalité du panneau de commande. Remarque : Assurez-vous d'avoir activé les modes et fonctions souhaités à l'aide du logiciel VeinViewer Connect. Consultez la section « MODES D'IMAGERIE » au CHAPITRE SIX : INSTRUCTIONS D'UTILISATION pour connaître les fonctionnalités et les modes d'imagerie sous licence.
L'image projetée semble mal alignée	Affichage d'une notification d'événement de chute lors de la connexion du VeinViewer au logiciel VeinViewer Connect.	Le VeinViewer 3.0 Flex a fait une chute accidentelle	Consultez la section « CHUTE » dans ce chapitre.
L'image projetée n'est pas mise au point	Le texte de la bordure de l'image est flou	Le VeinViewer 3.0 Flex n'est pas réglé sur une distance de mise au point optimale	Consultez la section « PROCÉDURE DE MISE AU POINT » au CHAPITRE SIX : INSTRUCTIONS D'UTILISATION.
L'image projetée n'affiche pas les veines correctement	Aucun	Le VeinViewer 3.0 Flex est utilisé en extérieur ou en plein soleil	N'utilisez pas le VeinViewer 3.0 Flex en extérieur ou en plein soleil. Consultez les conditions de fonctionnement recommandées au CHAPITRE ONZE : SPÉCIFICATIONS TECHNIQUES.

PROBLÈME	TÉMOIN D'ÉTAT	CAUSE	SOLUTION
Avis système	Le témoin d'état est de couleur orange (fixe) et l'icône de température **T°** est affichée sur l'image projetée Le témoin d'état est de couleur orange (fixe) et l'icône du ventilateur est affichée sur l'image projetée	Température de fonctionnement inhabituelle Ventilateur bloqué	Si vous utilisez une alimentation par prise murale, débranchez l'adaptateur c.a. du VeinViewer 3.0 Flex et de la prise murale. Retirez la batterie du dispositif et vérifiez si elle n'est pas endommagée. Soustrayez le VeinViewer 3.0 Flex aux conditions de fonctionnement anormales et laissez-le revenir à des conditions ambiantes normales pendant au moins 15 MINUTES. Si l'avertissement du ventilateur persiste ou apparaît de manière répétitive, consultez le CHAPITRE HUIT : ENTRETIEN pour obtenir des instructions de nettoyage.
VeinViewer Connect ne s'installe pas correctement	Aucun	Système d'exploitation	Assurez-vous que l'ordinateur fonctionne sous Windows 10 (64 bits) ou Windows 11.
		Absence de droits administratifs sur l'ordinateur	Assurez-vous de disposer des droits administratifs nécessaires ou contactez votre service informatique.
		Lors de l'installation, Windows indique que l'éditeur du logiciel est inconnu	Lorsque le message d'avertissement de Windows « Éditeur inconnu » s'affiche en cours d'installation, cliquez sur « Accepter ».
		Les fichiers Windows requis sont en cours d'utilisation	Redémarrez l'ordinateur et relancez l'installation.
		Une version précédente du logiciel VeinViewer 3.0 Flex Connect est installée sur votre ordinateur.	Désinstallez la version précédente du logiciel VeinViewer Connect de votre ordinateur. Redémarrez l'ordinateur et relancez l'installation avec l'application VeinViewer Connect.
		Matériel	Vérifiez que vous utilisez un ordinateur de bureau ou portable équipé de Windows. Les tablettes et les ordinateurs Macintosh ne sont pas pris en charge.

PROBLÈME	TÉMOIN D'ÉTAT	CAUSE	SOLUTION
Impossible d'établir une connexion USB avec le VeinViewer 3.0 Flex	Aucun	Problème de connexion USB	Redémarrez l'ordinateur. Assurez-vous que le câble USB est correctement connecté au VeinViewer 3.0 Flex et au port de communication USB de l'ordinateur. Après avoir raccordé le dispositif, patientez 30 secondes, puis cliquez sur « Refresh » (Actualiser) sur l'écran (cela peut prendre quelques secondes). Le VeinViewer doit normalement figurer dans le menu déroulant « Device(s): » (Périphériques :) en tant que \\.\COM_. Sélectionnez « connect » (connecter). Le panneau Device Control (Commande du dispositif) du logiciel VeinViewer Connect doit maintenant être actif. Remarque : La première fois que vous connectez le VeinViewer 3.0 Flex à votre ordinateur, la reconnaissance du dispositif et l'installation des pilotes appropriés peuvent prendre quelques minutes.
	Aucun	Le VeinViewer 3.0 Flex n'est pas connecté à une source d'alimentation	Assurez-vous que le logiciel VeinViewer Connect est en cours d'exécution et que le VeinViewer est connecté à une source d'alimentation, mais n'est PAS sous tension. Débranchez et rebranchez le VeinViewer. Patientez 30 secondes, puis cliquez sur « Refresh » (Actualiser) sur l'écran. Cela peut prendre quelques secondes. Si le VeinViewer n'est pas répertorié dans le menu déroulant, consultez l'autre CAUSE possible, ci-dessous.

PROBLÈME	TÉMOIN D'ÉTAT	CAUSE	SOLUTION
Impossible d'établir une connexion USB avec le VeinViewer 3.0 Flex	Aucun	Les pilotes de périphérique du VeinViewer ne sont pas correctement installés	Assurez-vous que le logiciel VeinViewer Connect est en cours d'exécution et que le VeinViewer est connecté à une source d'alimentation, mais n'est PAS sous tension. Assurez-vous que la dernière version micrologicielle du dispositif est installée. WINDOWS 10 (64 bits) ou 11 Débranchez et rebranchez le VeinViewer à l'ordinateur via une connexion USB. La fenêtre contextuelle « Installing device driver software » (Installation du logiciel du pilote de périphérique) doit normalement s'afficher dans la barre d'état de Windows. Le pilote de périphérique doit s'installer automatiquement. À l'invite « VeinViewer-Connect » (VeinViewer-Connexion), sélectionnez le bouton « Refresh » (Actualiser). Le VeinViewer doit normalement figurer dans le menu déroulant « Device(s): » (Périphériques :) en tant que "\\.\COM#. Sélectionnez Connect (Connexion). Le panneau Device Control (Commande du dispositif) du logiciel VeinViewer Connect doit maintenant être actif. Si le VeinViewer n'est pas répertorié dans le menu déroulant, passez à l'étape suivante. Sélectionnez « Refresh » (Actualiser) à l'invite « VeinViewer-Connect » (VeinViewer-Connexion). Le VeinViewer doit normalement figurer dans le menu déroulant « Device(s): » (Périphériques :) en tant que \\.\COM#. Sélectionnez Connect (Connexion). Le panneau Device Control (Commande du dispositif) du logiciel VeinViewer Connect doit maintenant être actif.

PROBLÈME	TÉMOIN D'ÉTAT	CAUSE	SOLUTION
		Les pilotes de périphérique du VeinViewer ne sont pas correctement installés (suite)	1. Déconnectez le câble USB entre le VeinViewer 3.0 Flex et l'ordinateur. 2. Redémarrez l'ordinateur. 3. Réinitialisez le VeinViewer 3.0 Flex en retirant la batterie et le cordon d'alimentation c.a. 4. Attendez 5 secondes, puis réinstallez la batterie et branchez le cordon d'alimentation au VeinViewer 3.0 Flex. 5. Assurez-vous que le câble USB est correctement inséré dans le VeinViewer 3.0 Flex et le port USB de l'ordinateur. 6. Redémarrez le logiciel VeinViewer Connect. 7. À l'invite « VeinViewer-Connect » (VeinViewer-Connexion), sélectionnez le bouton « Refresh » (Actualiser). Le VeinViewer doit normalement figurer dans le menu déroulant « Device(s): » (Périphériques :) en tant que \\.\COM#. 8. Sélectionnez Connect (Connexion). Le panneau Device Control (Commande du dispositif) du logiciel VeinViewer Connect doit maintenant être actif.

PROBLÈME	TÉMOIN D'ÉTAT	CAUSE	SOLUTION
Impossible de mettre à jour les fonctionnalités et les modes d'imagerie sous licence sur le VeinViewer 3.0 Flex	Aucun	Problèmes de connectivité USB	Reportez-vous à la section précédente traitant du problème de connectivité USB.
	Aucun	Code de licence à 16 chiffres non valide	Saisissez à nouveau le code, sans espace, conformément aux instructions de Christie. REMARQUE : Ne saisissez PAS le numéro de série du dispositif. Exemple de code de licence : ABCD-1234-5678-EFGH REMARQUE : Les codes de licence sont propres aux unités VeinViewer 3.0 Flex en série.
Impossible de convertir les fichiers images	Aucun	VeinViewer Connect n'a pas été correctement installé	Rouvrez VeinViewer Connect à partir du CD fourni ou contactez le service d'assistance technique de Christie pour obtenir une copie. Assurez-vous d'utiliser la dernière version du logiciel VeinViewer Connect.
Impossible de localiser les images enregistrées sur l'ordinateur	Aucun	Impossible de trouver l'emplacement par défaut des images	Lors du prochain transfert d'images, le logiciel VeinViewer Connect accédera, par défaut, à l'emplacement d'enregistrement d'images le plus récent. Le dossier Christie peut contenir des images téléchargées depuis le dispositif.
Impossible de télécharger des images depuis le VeinViewer 3.0 Flex	Aucun	Problèmes de connectivité USB	Reportez-vous à la section précédente traitant du problème de connectivité USB.
		La fonction d'acquisition d'images n'est pas activée.	Nécessite une mise à niveau de la licence.
		Aucune image n'a été saisie	« PROCÉDURE D'ACQUISITION D'IMAGES » au CHAPITRE SIX : INSTRUCTIONS D'UTILISATION

PROBLÈME	TÉMOIN D'ÉTAT	CAUSE	SOLUTION
Message d'erreur pendant l'utilisation de VeinViewer Connect	Aucun	Erreur de Windows	Suivez les instructions de Windows affichées à l'écran. Déconnectez le VeinViewer 3.0 Flex de l'ordinateur. Redémarrez l'ordinateur. Réinitialisez le VeinViewer 3.0 Flex en retirant la batterie et l'adaptateur c.a. du VeinViewer 3.0 Flex. Patientez 5 secondes, puis réinstallez la batterie et branchez l'adaptateur c.a. au VeinViewer 3.0 Flex. Mettez le VeinViewer 3.0 Flex sous tension. Reconnectez le VeinViewer 3.0 Flex à l'ordinateur à l'aide de la connexion USB. Redémarrez le logiciel VeinViewer Connect. Si le problème persiste, documentez la description de l'erreur et contactez l'assistance technique de Christie.

Cette page a été laissée intentionnellement vide.

SPÉCIFICATIONS TECHNIQUES DU VEINVIEWER 3.0 FLEX

Numéro de modèle	134-002102-xx
Version, nom de modèle	Version 3.0, Modèle Flex
Poids	0,7 kg (1,6 lb)
Pince en C du support de stabilité	13 mm (0,5 po) à 64 mm (2,5 po)
Super bride de serrage du support de stabilité	Surface plane de 32 mm (1,3 po) max ; surface courbe de 13 mm (0,5 po) à 53 mm (2,1 po)
Extension maximale du support de stabilité	Verticale : 49,8 cm (19,6 po) Horizontale : 65 cm (25,6 po)
Alimentation	Adaptateur c.a. de classe II Entrée : 100-240 VCA, 0,6 A, 50/60 Hz
Chargeur de batterie	Entrée : 9-12 VCC, 2 A
Batterie	Batterie rechargeable au lithium-ion à 2 cellules - Chaque batterie stocke < 100 Wh d'énergie
Longueur d'onde IR, crête	Environ 850 nm
Longueur d'onde visible, crête	Environ 530 nm
Caractéristiques nominales	9 VCC, 1,1 A maximum
Cycle de service	Continu
Température de fonctionnement	+16 °C à +35 °C (+60 °F à +95 °F)
Température d'entreposage	-23 °C à +60 °C (-10 °F à +140 °F)
Taux d'humidité du lieu d'entreposage	0 % à 90 % sans condensation
Pression atmosphérique (entreposage et fonctionnement)	700 hPa à 1 060 hPa
Taux d'humidité en service	10 % à 90 % sans condensation
Assistance	Assistance technique de Christie
Sécurité	Le VeinViewer 3.0 Flex a été testé et est conforme aux exigences générales en matière de sécurité conformément à la norme CEI 60601-1.
CEM	Le VeinViewer 3.0 Flex a subi une série de tests qui attestent sa conformité avec la norme CEI 60601-1-2 relative à la Compatibilité électromagnétique (CEM) et aux émissions par rayonnement et par conduction. Pour consulter d'autres données et tableaux relatifs à la compatibilité électromagnétique, adressez-vous à votre distributeur ou votre représentant afin d'obtenir le document EMC Tables Technical Bulletin (référence : 020-200418-XX) CISPR11 Classe B – Groupe 1
Classification CEM	Exemption de la classe 1 de la FDA
Classification réglementaire	Aucune pièce appliquée – Tout contact avec le dispositif est accidentel.
Pièces appliquées	

AVERTISSEMENT : Les équipements de communication RF portables (y compris les périphériques tels que les câbles d'antennes et les antennes externes) ne doivent pas être utilisés à moins de 30 cm (12 pouces) du VeinViewer 3.0 Flex, y compris les câbles spécifiés par le fabricant. Dans le cas contraire, cela risque d'occasionner une dégradation des performances de cet équipement. Il convient de vérifier si le VeinViewer 3.0 Flex fonctionne correctement. Si un fonctionnement anormal est observé, des mesures supplémentaires peuvent s'avérer nécessaires, telles que la réorientation ou le déplacement du VeinViewer 3.0 Flex.

Aux termes de la loi fédérale américaine, ce dispositif ne peut être vendu que par un médecin/professionnel de la santé ou sur son ordonnance.

CLASSIFICATION DE L'APPAREIL

- DISPOSITIF MÉDICAL À ALIMENTATION INTERNE, SANS PIÈCE APPLIQUÉE.
- Protection contre l'infiltration de liquides : normale.
- Le dispositif n'est pas conçu pour être utilisé en présence d'un mélange anesthésique inflammable à l'air ou à l'oxygène ou au protoxyde d'azote.
- Mode de fonctionnement de l'appareil – Fonctionnement continu.

Le VeinViewer 3.0 Flex est fabriqué et vendu sous les brevets d'invention américains 5 969 754, 7 239 909 et 10 873 710.

Contactez Christie Medical Holdings, Inc. pour la garantie standard, ainsi que les conditions générales.

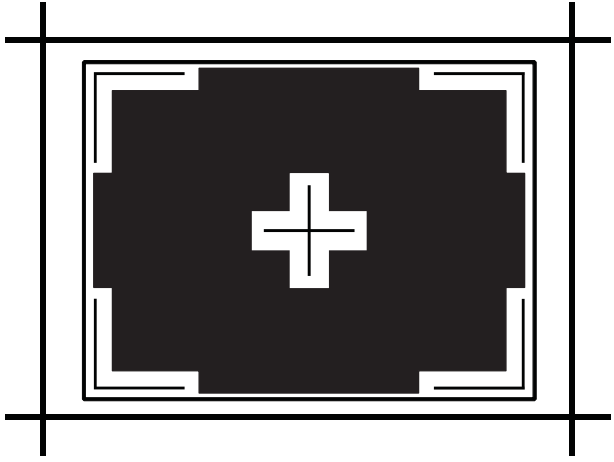

Illuminating revolutionary patient care.™

CHRISTIE

www.christiemed.com

EC REP Emergo Europe
Westervoortsedijk 60
6827 AT Arnhem
The Netherlands

CE 0123

CH REP MedEnvoy Switzerland
Gotthardstrasse 28
6302 Zug
Switzerland

UKRP:
Emergo Consulting (UK) Ltd. c/o
Cr360 – UL International
Compass House, Vision Park Histon
Cambridge CB24 9BZ
United Kingdom

EU importer:
Greiner Bio-One GmbH Bad
Haller Strasse 32
4550 Kremsmunster
Austria

Swiss importer:
Greiner Bio-One Vacuette Schweiz
GmbH
St. Leonhardstrasse 39
St. Gallen 9000
Switzerland

Christie Medical Holdings, Inc
200 Technology Park, Suite 1040 Lake
Mary, FL 32746 | USA

© 2011-2023 Christie Medical Holdings, Inc

020-101133-04 Rev 3 (07-2023)